HIKVISION

DS-PDCL12DT-EG2
Wired Dual-Tech Ceiling Detector
User Manual

EN 50131-2-4:2020
EN 50131-1+A1+A2+A3
Environment Class II
Security Grade2
Tested by TÜV Rheinland

English

1 Appearance

1. PIR sensitivity jumper 2. LED jumper 3. Alarm EOL pin 4. Terminals
5. Tamper EOL pin 6. Tamper 7. PIR sensor 8. LED indicator
9. Microwave sensor

2 Installation

3 Resistor Wiring

Relay Status

	Normal	PIR & Microwave Alarm	PIR Fault	Microwave Fault	Tamper
Alarm Relay	Close	Open	Open	Close	Close
Tamper Relay	Close	Close	Close	Close	Open

Method 1: Use the jumper to select EOL (End of Line) resistance on TAMPER/ALARM EOL pins.
Method 2: Add the resistor to TAMPER/ALARM wiring ports.
Note: If EOL wiring is not used, leave the jumpers OFF. Do not force the jumper if it is not matched the pin. Method 1 & 2 should not be used on the ALARM/TAMPER at the same time.
a. Alarm Resistance: 1K, 2K2, 4K7, 5K6, 6K8
b. Tamper Resistance: 1K, 2K2, 4K7, 5K6

4 Connection Type

Note: The resistor must be connected in series with one end of the detector.
a. Normally Closed
b. Single End of Line Wiring
c. Double End of Line Wiring

5 Detection Range

6 Powering On

After powering on, the indicator flashes rapidly. Once the detector self test is completed, the LED indicator will go out until the detector detects movement.

Specification

Detection method	Passive Infrared, Microwave
Detection range	12 m
Detection angle	360°
Detection zones	172
Detectable speed	0.3 to 2 m/s
Sensitivity	Auto, Low
White light filter	6500 lux
Microwave frequency	24 GHz (24.15 to 24.25 GHz)
Digital temperature compensation	Support
Creep zone protection	Support
Digital processing	Support
Sealed optics	Support
Tamper protection	Front
LED indicator	Green(PIR), Red(Microwave), Blue(Alarm)
Power consumption	100 mA Max
Power supply	9 to 16 VDC
Typical voltage	12 VDC
Operation temperature	-10 °C to 55 °C (14 °F to 131 °F)
Storage temperature	-20 °C to 60 °C (-4 °F to 140 °F)
Operation humidity	10% to 90%
Dimension	ϕ120 mm x 33.2 mm
Weight	138 g
Mounting height	2.4 to 4 m
Mounting method	Ceiling
Application scenario	Indoor

Please use the power supplies comply with the requirements of EN 50131-6 at the appropriate grade and environmental class.

Please use the power adapter complianting with LPS. The recommended power adapter is made by Shenzhen Honor Electronic Co., Ltd.

⚠ Please do not obscure the detector's field of view partially or completely.

UD26464B-A

1

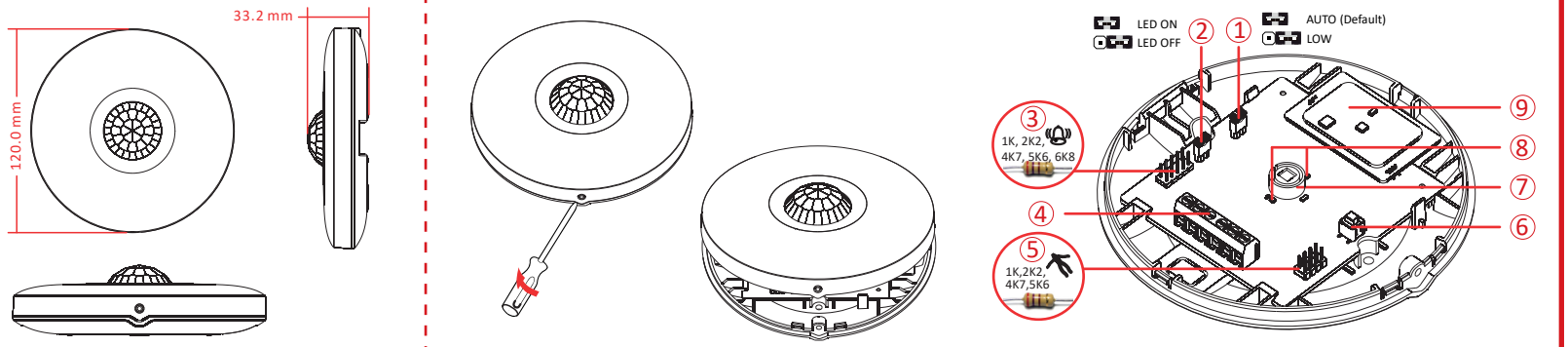

2

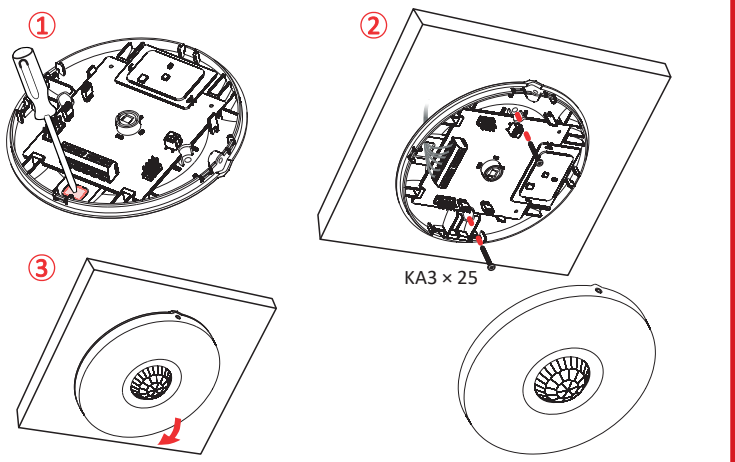

3

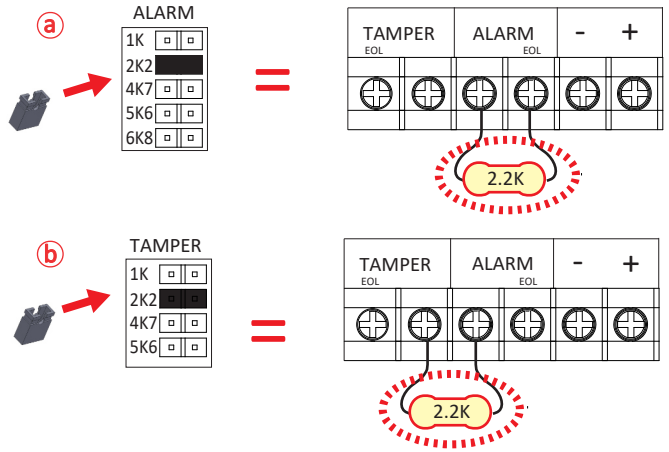

4

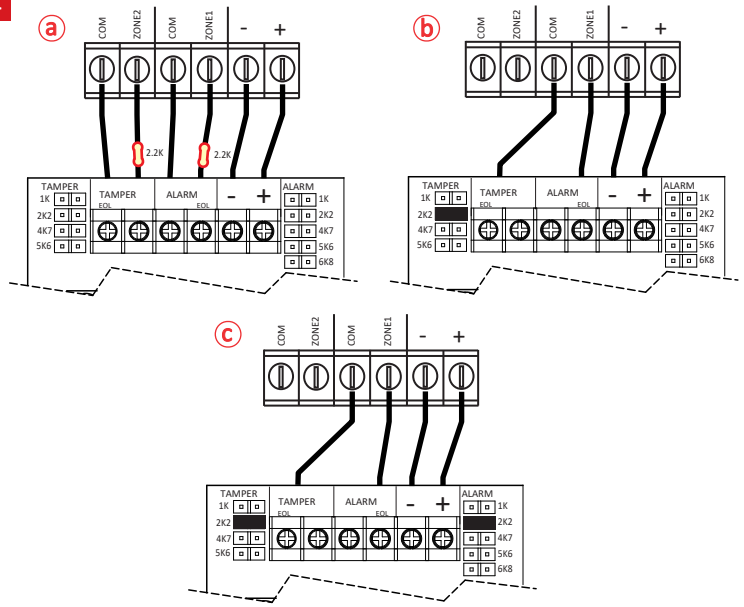

5

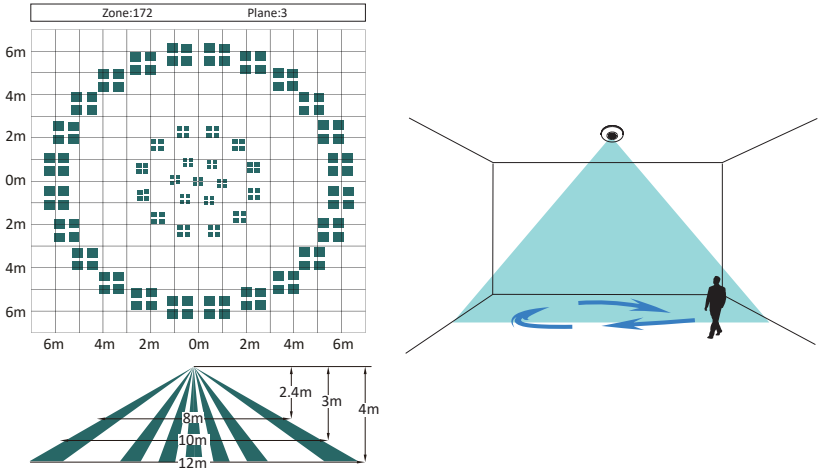

Français

1 Apparence

1. Cavalier de sensibilité d'infrarouge passif 2. Cavalier du voyant
3. Broche de fin de ligne de l'alarme 4. Bornes
5. Broche de fin de ligne d'antisabotage 6. Antisabotage
7. Capteur infrarouge passif 8. Indicateur LED 9. Capteur à micro-ondes

2 Installation

3 Câblage des résistances

État du relais

	Normale	Alarme Infrarouge passif et Micro-ondes	Panne PIR	Défaillance Micro-ondes	Antisabotage
Relais d'alarme	Fermer	Ouvert	Ouvert	Fermer	Fermer
Relais antisabotage	Fermer	Fermer	Fermer	Fermer	Ouvert

Méthode 1 : Utilisez le cavalier pour sélectionner la résistance de fin de ligne des broches de fin de ligne d'ANTISABOTAGE/d'ALARME.
Méthode 2 : ajoutez la résistance aux ports de câsblage ANTISABOTAGE/ALARME.
Remarque : si vous n'utilisez pas de câblage EOL, les cavaliers doivent rester désactivés. Ne forcez pas sur le cavalier s'il n'est pas adapté à la broche. Les méthodes 1 et 2 ne doivent pas être utilisées en même temps sur l'ALARME/ANTISABOTAGE.
a. Résistance d'alarme : 1 kΩ, 2,2 kΩ, 4,7 kΩ, 5,6 kΩ, 6,8 kΩ
b. Résistance antisabotage : 1 kΩ, 2,2 kΩ, 4,7 kΩ, 5,6 kΩ

4 Type de connexion

Remarque : la résistance doit être connectée en série à une des extrémités du détecteur.
a. Normalement fermé
b. Câblage d'une seule extrémité de ligne
c. Câblage d'une double extrémité de ligne

5 Plage de détection

6 Mise sous tension

Une fois allumé, le voyant clignote rapidement. À la fin de l'autodiagnostic du détecteur, le voyant s'éteint jusqu'à ce qu'un mouvement soit détecté.

Spécification

Méthode de détection	Infrarouge passif, micro-ondes
Plage de détection	12 m
Angle de détection	360°
Zones de détection	172
Vitesse détectable	0,3 à 2 m/s
Sensibilité	Automatique, Faible
Filtre de lumière blanche	6 500 lux
Fréquence des micro-ondes	24 GHz (24,15 à 24,25 GHz)
Compensation numérique de la température	Pris en charge
Protection de zone au ras du mur	Pris en charge
Traitement numérique	Pris en charge
Optiques scellées	Pris en charge
Protection antisabotage	Vue de face
Indicateur LED	Vert (infrarouge passif), rouge (micro-ondes), bleu (alarme)
Consommation électrique	100 mA max.
Alimentation électrique	9 à 16 V CC
Tension typique	12 V CC
Température de fonctionnement	-10 °C à 55 °C
Température de stockage	-20 °C à 60 °C
Humidité de fonctionnement	10 à 90 %
Dimensions	ϕ120 mm x 33,2 mm
Poids	138 g
Hauteur de montage	2,4 à 4 m
Méthode de montage	Plafond
Scénario d'application	À l'intérieur

Veuillez utiliser les alimentations électriques conformes aux exigences de la norme EN 50131-6 selon le niveau et la classe environnementale appropriés.

Veuillez utiliser l'adaptateur secteur conforme à la norme LPS. L'adaptateur secteur recommandé est fabriqué par Shenzhen Honor Electronic Co., Ltd.

⚠ Veuillez ne pas obscurcir partiellement ou complètement le champ de vision du détecteur.

Deutsch

1 Aufbau

1. PIR-Empfindlichkeitsteckbrücke 2. LED-Steckbrücke
3. Alarm-EOL-Kontaktstift 4. Anschlussklemmen
5. Sabotage-EOL-Kontaktstift 6. Sabotage 7. PIR-Sensor 8. LED-Anzeige
9. Mikrowellensensor

2 Installation

3 Widerstandsverdrahtung

Relaisstatus

	Normal	PIR- und Mikrowellen-Alarm	PIR-Fehler	Mikrowellenfehler	Sabotage
Alarmrelais	Schließen	Öffnen	Öffnen	Schließen	Schließen
Sabotagerelais	Schließen	Schließen	Schließen	Schließen	Öffnen

Methode 1: Verwenden Sie die Steckbrücke, um Leitungsabschluss-Widerstand (EOL) an SABOTAGE/ALARM EOL-Kontaktstiften zu wählen.
Methode 2: Schließen Sie den Widerstand an den SABOTAGE/ALARM-Verdrahtungsanschlüssen an.
Hinweis: Verwenden Sie KEINE Steckbrücken, wenn EOL-Verdrahtung nicht genutzt wird. Die Steckbrücke darf nicht gewaltsam aufgesteckt werden, wenn sie nicht auf den Kontaktstift passt. Methode 1 und 2 dürfen nicht gleichzeitig auf den ALARM/SABOTAGE-Stiftleisten verwendet werden.
a. Alarmwiderstand: 1K, 2K2, 4K7, 5K6, 6K8
b. Sabotagewiderstand: 1K, 2K2, 4K7, 5K6

4 Anschlussart

Hinweis: Der Widerstand muss mit einem Kontakt des Melders in Reihe geschaltet werden.
a. Normal geschlossen
b. Einzel-Leitungsabschlussverdrahtung
c. Doppel-Leitungsabschlussverdrahtung

5 Erkennungsbereich

6 Einschalten

Nach dem Einschalten blinkt die LED schnell. Sobald der Selbsttest des Melders abgeschlossen ist, erlischt die LED-Anzeige, bis der Melder eine Bewegung erkennt.

Technische Daten

Erkennungsmethode	Passives Infrarot, Mikrowelle
Erkennungsbereich12 m	12 m
Erkennungswinkel	360°
Erfassungsbereiche	172
Erfassungsgeschwindigkeit	0,3 bis 2 m/s
Empfindlichkeit	Auto, Niedrig
Weißlichtfilter	6500 Lux
Mikrowellenfrequenz	24 GHz (24,15 bis 24,25 GHz)
Digitaler Temperaturkompensation	Unterstützt
Kriechzonenschutz	Unterstützt
Digitale Verarbeitung	Unterstützt
Versiegelte Optik	Unterstützt
SabotageschutzVorderseite	Vorderseite
LED-Anzeige	Grün (PIR), Rot (Mikrowelle), Blau (Alarm)
Leistungsaufnahme	max. 100 mA
Spannungsversorgung	9 bis 16 V DC
Typische Spannung	12 V DC
Betriebstemperatur	-10 °C bis 55 °C
Lagertemperatur	-20 °C bis +60 °C
Betriebsfeuchtigkeit	10 % bis 90 %
Abmessungen	ϕ120 mm x 33,2 mm
Gewicht	138 g
Befestigungshöhe	2,4 bis 4 m
Montagemethode	Decke
Anwendungsszenario	Innen

Verwenden Sie nur Stromversorgungen, die den Anforderungen der EN 50131-6 in der entsprechenden Güte- und Umweltklasse entsprechen.

Bitte verwenden Sie ein LPS-konformes Netzteil (mit begrenzter Leistung). Das empfohlene Netzteil wird von Shenzhen Honor Electronic Co., Ltd. hergestellt.

⚠ Verdecken Sie das Sichtfeld des Detektors weder teilweise noch vollständig.

Español

1 Esquema

1. Puente de sensibilidad PIR 2. Puente LED 3. Pin de alarma EOL
4. Terminales 5. Pin de seguridad EOL 6. Interruptor de seguridad
7. Sensor PIR 8. Indicador LED 9. Sensor de microondas

2 Instalación

3 Cableado de Resistencias

Estado de Relés

	Normal	Alarma PIR y de Microondas	Fallo de PIR	Fallo de Microondas	Interruptor de seguridad
Relé de Alarma	Cierre	Abierto	Abierto	Cierre	Cierre
Relé de Seguridad	Cierre	Cierre	Cierre	Cierre	Abierto

Método 1: Utilice el puente para seleccionar la resistencia EOL (Fin de Línea) en los pines de SEGURIDAD/ALARMA EOL.
Método 2: Agregue la resistencia a los puertos de cableado de SEGURIDAD/ALARMA.
Nota: Si no se utiliza el cableado EOL, deje los puentes en APAGADO. No fuerce el puente si no coincide con el pin. Los métodos 1 y 2 no deben utilizarse en ALARMA/SEGURIDAD al mismo tiempo.
a. Resistencia de alarma: 1K, 2K2, 4K7, 5K6, 6K8
b. Resistencia de interruptor de seguridad: 1K, 2K2, 4K7, 5K6

4 Tipo de conexión

Nota: La resistencia debe conectarse en serie con un extremo del detector.
a. Normalmente cerrado
b. Cableado sencillo de fin de línea
c. Cableado doble de fin de línea

5 Rango de detección

6 Encendido

Después de encender, el indicador parpadea rápidamente. Una vez que finalizada la autoprueba del detector, el indicador LED se apagará hasta que el detector detecte movimiento.

Especificaciones

Método de detección	Infrarrojo Pasivo, Microondas
Rango de detección	12 m
Ángulo de detección	360°
Zonas de detección	172
Velocidad detectable	De 0.3 a 2 m/s
Sensibilidad	Automática, Baja
Filtro de luz blanca	6500 lux
Frecuencia de microondas	24 GHz (De 24.15 a 24.25 GHz)
Compensación digital de temperatura	Soporte
Protección de zona contra intrusos	Soporte
Procesamiento digital	Soporte
Óptica sellada	Soporte
Protección de seguridad	Frente
Indicador LED	Verde (PIR), Rojo (Microondas), Azul (Alarma)
Consumo de energía	100 mA Máx.
Fuente de alimentación	De 9 a 16 V CC
Voltaje típico	12 V CC
Temperatura de funcionamiento	De -10°C a 55°C
Temperatura de almacenamiento	De -20°C a 60°C
Humedad de funcionamiento	De 10% a 90%
Dimensión	ϕ120 mm x 33.2 mm
Peso	138 g
Altura de Montaje	De 2.4 a 4 m
Método de montaje	Techo
Escenario de aplicación	Interior

Por favor, utilice fuentes de alimentación que cumplan con los requisitos de la norma EN 50131-6 en el grado y clase ambiental adecuados.

Por favor, utilice un adaptador de corriente que cumple con la norma LPS. El adaptador de corriente recomendado es fabricado por Shenzhen Honor Electronic Co.

⚠ Por favor, no obstruya parcial o totalmente el campo de visión del detector.

Italiano

1 Aspetto

1. Ponticello sensibilità PIR 2. Ponticello LED 3. Pin fine linea allarme
4. Terminali 5. Pin fine linea manomissione 6. Manomissione
7. Sensore PIR 8. Indicatore LED 9. Sensore microonde

2 Installazione

3 Cablaggio della resistenza

Stato relè

	Normale	Allarme PIR e microonde	Guasto PIR	Guasto microonde	Mano-missione
Relè di allarme	Chiudi	Aperto	Aperto	Chiudi	Chiudi
Relè di manomissione	Chiudi	Chiudi	Chiudi	Chiudi	Aperto

Metodo 1: utilizzare il ponticello per selezionare la resistenza di fine linea (EOL) sui pin EOL MANOMISSIONE/ALLARME.
Metodo 2: aggiungere la resistenza alle porte di cablaggio MANOMISSIONE/ALLARME.
Nota: se non si utilizza il cablaggio EOL, lasciare i ponticelli DISINSERITI. Non forzare i ponticelli se non si trovano in corrispondenza dei perni. Il primo e il secondo metodo non devono essere utilizzati contemporaneamente.
a. Resistenza allarme: 1K, 2K2, 4K7, 5K6, 6K8
b. Resistenza antimanomissione: 1K, 2K2, 4K7, 5K6

4 Tipo di collegamento

Nota: Il resistore deve essere collegato in serie con un terminale del rilevatore.
a. Normalmente chiuso
b. Cablaggio di fine linea singolo
c. Cablaggio di fine linea doppio

5 Campo di rilevamento

6 Accensione

Quando si accende il rilevatore, l'indicatore lampeggerà rapidamente. Al termine dei test autodiagnostici, l'indicatore LED si spegne finché viene rilevato un movimento.

Specifiche

Metodo di rilevamento	Infrarosso passivo, microonde
Campo di rilevamento	12 m
Angolo di rilevamento	360°
Zone di rilevamento	172
Velocità rilevabile	0,3-2 m/s
Sensibilità	Automatica, bassa
Filtro luce bianca	6500 lux
Frequenza microonde	24 GHz (24,15-24,25 GHz)
Compensazione digitale della temperatura	Supporto
Protezione zona antistrisciamento	Supporto
Elaborazione digitale	Supporto
Componenti ottici sigillati	Supporto
Protezione antimanomissione	Parte anteriore
Indicatore LED	Verde (PIR), Rosso (Microonde), Blu (Allarme)
Consumo energetico	Max 100 mA
Alimentazione	Da 9 a 16 V CC
Tensione tipica	12 V CC
Temperatura di esercizio	Da -10 °C a 55 °C
Temperatura di stoccaggio	Da -20 °C a 60 °C
Umidità di esercizio	Da 10% a 90%
Dimensioni	ϕ 120 mm x 33,2 mm
Peso	138 g
Altezza di montaggio	Da 2,4 a 4 m
Metodo di montaggio	Soffitto
Scenario dell'applicazione	Interno

Assicurarsi che l'alimentazione soddisfi i requisti nella normativa EN 50131-6 in merito alla classe ambientale e al grado appropriato.

Utilizzare un alimentatore conforme allo standard LPS. L'alimentatore raccomandato è prodotto da Shenzhen Honor Electronic Co., Ltd.

⚠ Non oscurare in parte o completamente il campo visivo del rilevatore.

Português (Brasil)

1 Apresentação

1. Jumper de sensibilidade PIR 2. Jumper de LED 3. Pino EOL de alarme
4. Terminais 5. Pino EOL de violação 6. Violação
7. Sensor PIR 8. Indicador LED 9. Sensor de micro-ondas

2 Instalação

3 Conexão do resistor

Status do relé

	Normal	Alarme de PIR e micro-ondas	Falha de PIR	Falha de micro-ondas	Violação
Relé de alarme	Fechar	Abrir	Abrir	Fechar	Fechar
Relé de violação	Fechar	Fechar	Fechar	Fechar	Abrir

Método 1: Utilize o jumper para selecionar a resistência EOL (fim de linha) nos pinos VIOLAÇÃO/EOL DE ALARME.
Método 2: Adicione o resistor às portas de fiação VIOLAÇÃO/ALARME.
Observação: se a fiação EOL não for usada, deixe os jumpers desligados. Não force o jumper se ele não corresponder ao pino. Os métodos 1 e 2 não devem ser usados em ALARME/VIOLAÇÃO ao mesmo tempo.
a. Resistência do alarme: 1K, 2K2, 4K7, 5K6, 6K8
b. Resistência de antiviolação: 1K, 2K2, 4K7, 5K6

4 Tipo de conexão

Observação: o resistor deve ser conectado em série com uma extremidade do detector.
a. Normalmente fechado
b. Fiação de fim de linha único
c. Fiação de fim de linha duplo

5 Faixa de detecção

6 Ligar

Após ligado, o indicador piscará rapidamente. Quando o autoteste do detector estiver concluído, o indicador de LED apagará até que o detector detecte um movimento.

Especificações

Método de detecção	Infravermelho passivo, micro-ondas
Faixa de detecção	12 m
Ângulo de detecção	360°
Zonas de detecção	172
Velocidade detectável	0,3 a 2 m/s
Sensibilidade	Automática, baixa
Filtro de luz branca	6.500 lux
Frequência de micro-ondas	24 GHz (24,15 a 24,25 GHz)
Compensação de temperatura digital	Suporte
Proteção da zona de rastejamento	Suporte
Processamento digital	Suporte
Óptica selada	Suporte
Proteção antiviolação	Parte dianteira
Indicador LED	Verde (PIR), vermelho (micro-ondas), azul (alarme)
Consumo de energia	Máx. de 100 mA
Fonte de alimentação	9 a 16 VCC
Tensão típica	12 VCC
Temperatura de operação	-10 °C a 55 °C
Temperatura de armazenamento	-20 °C a 60 °C
Umidade de operação	10% a 90%
Dimensões	Ø120 mm x 33,2 mm
Peso	138 g
Altura de montagem	2,4 a 4 m
Método de montagem	Teto
Cenário de aplicação	Interior

Utilize fontes de alimentação em conformidade com os requisitos da EN 50131-6, no grau e na classe ambiental apropriados.

Use o adaptador de energia compatível com LPS. O adaptador de energia recomendado é fabricado pela Shenzhen Honor Electronic Co., Ltd.

⚠ Não obscureça o campo de visão do detector parcialmente ou em sua totalidade.

Português

1 Aspeto

1. Comutador da sensibilidade do PIR 2. Comutador do LED
3. Pino EOL do alarme 4. Terminais 5. Pino EOL de adulteração
6. Adulteração 7. Sensor PIR 8. Indicador LED 9. Sensor de micro-ondas

2 Instalação

3 Cablagem da resistência

Estado do relé

	Normal	Alarme de PIR e micro-ondas	Falha no PIR	Falha de micro-ondas	Adulteração
Reencaminhamento de alarme	Fechar	Aberta	Aberta	Fechar	Fechar
Relé de adulteração	Fechar	Fechar	Fechar	Fechar	Aberta

Método 1: utilize o comutador para selecionar a resistência EOL ("End of Line" ou fim de linha) nos pinos EOL DE AULTERAÇÃO/ALARME.
Método 2: adicione a resistência às portas de cablagem de ADULTERAÇÃO/ALARME.
Nota: se não utilizar cablagem EOL, deixe os comutadores DESLIGADOS. Não force o comutador se este não coincidir com o pino. Os métodos 1 e 2 não devem ser utilizados no ALARME/ADULTERAÇÃO ao mesmo tempo.
a. Resistência de alarme: 1K, 2K2, 4K7, 5K6, 6K8
b. Resistência de adulteração: 1K, 2K2, 4K7, 5K6

4 Tipo de ligação

Nota: a resistência deve ser ligada em série com outra extremidade do detetor.
a. Normalmente fechado
b. Cablagem "fim de linha" simples
c. Cablagem "fim de linha" dupla

5 Alcance de deteção

6 Arranque

Após o arranque, o indicador pisca rapidamente. Assim que o autoteste do detetor é concluído, o indicador LED desliga-se até o detetor detetar movimento.

Especificações

Método de deteção	Infravermelhos passivos, micro-ondas
Alcance de deteção	12 m
Ângulo de deteção	360°
Zonas de deteção	172
Velocidade detetável	0,3 a 2 m/s
Sensibilidade	Auto, Baixa
Filtro de luz branca	6500 lux
Frequência de micro-ondas	24 GHz (24,15 a 24,25 GHz)
Compensação digital de temperatura	Suporte
Proteção de zona de fluência	Suporte
Processamento digital	Suporte
Lentes seladas	Suporte
Proteção contra adulteração	Dianteira
Indicador LED	Verde (PIR), Vermelho (micro-ondas), Azul (alarme)
Consumo de energia	100 mA máx.
Alimentação elétrica	9 a 16 Vcc
Tensão típica	12 V CC
Temperatura de funcionamento	-10 °C a 55 °C (14 °F a 131 °F)
Temperatura de armazenamento	-20 °C a 60 °C (-4 °F a 140 °F)
Humidade de funcionamento	10% a 90%
Dimensões	ϕ120 mm x 33,2 mm
Peso	138 g
Altura de montagem	2,4 a 4 m
Método de montagem	Teto
Cenário de aplicação	Interior

Utilize acessórios de alimentação elétrica em conformidade com a norma EN 50131-6, com o grau e classe ambiental adequados.

Utilize um adaptador de alimentação em conformidade com o LPS. Recomendamos um adaptador de alimentação fabricado pela Shenzhen Honor Electronic Co., Ltd.

⚠ Não cubra parcial ou totalmente o campo de visão do detetor.

Русский

1 Внешний вид

1. Перемычка чувствительности пассивного ИК-датчика
2. Перемычка светоиндикации
3. Контакт сигнализации в конце линии
4. Разъемы 5. Контакт взлома в конце линии 6. Взлом
7. Датчик пассивного ИК-датчика 8. Светодиодный индикатор
9. Микроволновый датчик

2 Установка

3 Разводка для подключения резистора

Состояние реле

	Нормальный	Сигнал тревоги пассивного ИК- и микроволнового датчиков	Пассивный ИК-датчик неисправности	Микроволновый датчик неисправности	Взлом
Реле сигнала тревоги	Закрыть	Открыто	Открыто	Закрыть	Закрыть
Реле взлома	Закрыть	Закрыть	Закрыть	Закрыть	Открыто

Метод 1: Используйте перемычку для выбора резистора в конце линии на контактах ЗАЩИТА ОТ ВЗЛОМА/СИГНАЛИЗАЦИЯ в конце линии.
Метод 2: Установите резистор на порты подключения ЗАЩИТА ОТ ВЗЛОМА/СИГНАЛИЗАЦИЯ.
Примечание. Если резистор в конце линии не используется, отставьте перемычки в положении ВЫКЛ. Не прилагайте чрезмерного усилия к перемычке, если она не подходит к контакту. Способы 1 и 2 не должны применяться в группе СИГНАЛИЗАЦИЯ/ЗАЩИТА ОТ ВЗЛОМА одновременно.
a. Сопротивление сигнализации: 1 кОм, 2,2 кОм, 4,7 кОм, 5,6 кОм, 6,8 кОм
b. Сопротивление защиты от взлома: 1 кОм, 2,2 кОм, 4,7 кОм, 5,6 кОм

4 Тип соединения

Примечание. Резистор подключается последовательно с датчиком.
a. Нормально замкнутый
b. Линия с одним концевым резистором
c. Линия с двумя концевыми резисторами

5 Диапазон обнаружения

6 Включение

После подключения питания индикатор начинает часто мигать. После завершения самопроверки детектора светодиодный индикатор выключается, пока датчик не обнаружит движение.

Технические данные

Метод обнаружения	Пассивный инфракрасный и микроволновый датчики
Диапазон обнаружения	12 м
Угол обнаружения	360°
Зоны обнаружения	172
Обнаруживаемая скорость	От 0,3 до 2 м/с
Уровень чувствительности	Автоматическая, низкая
Фильтр белого света	6500 лк
Частота микроволнового излучения	24 ГГц (24,15–24,25 ГГц)
Цифровая компенсация температуры	Поддерживается
Защита нижней зоны	Поддерживается
Цифровая обработка	Поддерживается
Герметичная оптика	Поддерживается
Защита от взлома	Вид спереди
Светодиодный индикатор	Зеленый (пассивный ИК-датчик), красный (микроволновый), синий (сигнал тревоги)
Потребляемая мощность	Макс. 100 мА
Электропитание	От 9 до 16 В пост. тока
Номинальное напряжение	12 В пост. тока
Рабочая температура	От -10 °C до 55 °C
Температура при хранении	От -20 °C до 60 °C
Влажность в рабочем режиме	От 10 до 90%
Размеры	ϕ120 мм x 33,2 мм
Вес	138 г
Установочная высота	от 2,4 до 4 м
Способ монтажа	На потолке
Вариант применения	Внутри помещения

Используйте блоки питания определенного класса, соответствующего стандарту EN 50131-6 и требованиям к окружающей среде.

Используйте адаптер питания, соответствующий LPS. Рекомендуется адаптер питания производства компании Shenzhen Honor Electronic Co., Ltd.

⚠ Не закрывайте поле обзора детектора ни полностью, ни частично.

Nederlands

1 Verschijningsvorm

1. PIR-gevoeligheidsjumper 2. Led-jumper 3. EOL alarmpin
4. Aansluitingen 5. EOL sabotagepin 6. Saboteren 7. PIR-sensor
8. Led-indicator 9. Microgolfsensor

2 Installatie

3 Bedrading van weerstand

Relaisstatus

	Normaal	PIR- en microgolfalarm	PIR-fout	Fout microgolf	Saboteren
Alarmrelais	Sluiten	Openen	Openen	Sluiten	Sluiten
Sabotagerelais	Sluiten	Sluiten	Sluiten	Sluiten	Openen

Methode 1: Gebruik de jumper om de EOL (End of Line)-weerstand op de EOL SABOTAGE/ALARM-pinnen te selecteren.
Methode 2: Voeg de weerstand toe aan de SABOTAGE-/ALARM-bedradingspoorten.
Opmerking: Als EOL-bedrading niet wordt gebruikt, laat u de jumpers uit. Forceer de jumper niet als deze niet overeenkomt met de pin. Methode 1 & 2 mogen niet worden gebruikt op het ALARM/SABOTAGE tegelijkertijd.
a. Alarmweerstand: 1K, 2K2, 4K7, 5K6, 6K8
b. Sabotageweerstand: 1K, 2K2, 4K7, 5K6

4 Verbindingstype

Opmerking: De weerstand moet verbonden zijn in series met een eind van de detector.
a. Normaal gesloten
b. Enkele End of Line-bedrading
c. Dubbele End of Line-bedrading

5 Detectiebereik

6 Inschakelen

Na het opstarten knippert de indicator snel. Zodra de zelftest van de detector is voltooid, gaat de led-indicator uit totdat de detector beweging detecteert.

Specificatie

Detectiemethode	Passief infrarood, microgolf
Detectiebereik	12 m
Detectiehoek	360°
Detectiezones	172
Detecteerbare snelheid	0,3 tot 2 m/s
Gevoeligheid	Automatisch, laag
Witlichtfilter	6500 lux
Microgolffrequentie	24 GHz (24,15 tot 24,25 GHz)
Digitale temperatuurcompensatie	Ondersteuning
Kruipzonebescherming	Ondersteuning
Digitale verwerking	Ondersteuning
Afgedichte optica	Ondersteuning
Sabotagebescherming	Voorzijde
Led-indicator	Groen (PIR), rood (microgolf), blauw (alarm)
Stroomverbruik	Max. 100 mA
Stroomvoorziening	9 tot 16 VDC
Typische spanning	12 VDC
Bedrijfstemperatuur	-10°C tot 55°C
Opslagtemperatuur	-20 °C tot 60 °C
Luchtvochtigheid tijdens bedrijf	10% tot 90%
Afmetingen	ϕ120 mm x 33,2 mm
Gewicht	138 g
Montagehoogte	2,4 tot 4 m
Montagemethode	Plafond
Toepassingsscenario	Binnenshuis

Gebruik voedingen die voldoen aan de vereisten van EN 50131-6 in de juiste graad en milieuklasse.

Gebruik een voedingsadapter die voldoet aan de LPS. De aanbevolen voedingsadapter wordt gemaakt door Shenzhen Honor Electronic Co., Ltd.

⚠ Verduister het gezichtsveld van de detector niet geheel of gedeeltelijk.

Türkçe

1 Görünüm

1. PIR duyarlılık köprüsü 2. LED köprüsü 3. Alarm EOL pini
4. Terminaller 5. Kurcalama EOL pini 6. Kurcalama 7. PIR sensörü
8. LED göstergesi 9. Mikrodalga sensörü

2 Kurulum

3 Rezistans Kabloları

Röle Durumu

	Normal	PIR ve Mikrodalga Alarmı	PIR Arızası	Mikrodalga Arızası	Kurcalama
Alarm Rölesi	Kapat	Aç	Aç	Kapat	Kapat
Kurcalama Rölesi	Kapat	Kapat	Kapat	Kapat	Aç

Yöntem 1: KURCALAMA/ALARM EOL pinlerinde EOL (Hat Sonu) direncini seçmek için jumper'ı kullanın.
Yöntem 2: Direnci KURCALAMA/ALARM kablolama bağlantı noktalarına ekleyin.
Not: EOL kabloları kullanılmıyorsa, atlama tellerini KAPALI bırakın. Pime uymuyorsa atlama telini zorlamayın. Yöntem 1 ve 2, ALARM/KURCALAMA üzerinde aynı anda kullanılmamalıdır.
a. Alarm Direnci: 1K, 2K2, 4K7, 5K6, 6K8
b. Kurcalama Direnci: 1K, 2K2, 4K7, 5K6

4 Bağlantı Tipi

Not: Direnç, dedektörün bir ucu ile seri bağlanmalıdır.
a. Normalde Kapalı
b. Tek Hat Sonu Kablolaması
c. Çift Hat Sonu Kablolaması

5 Algılama aralığı

6 Gücü Açma

Açtıktan sonra gösterge hızlı bir şekilde yanıp söner. Dedektör otomatik testi tamamlandıktan sonra dedektör hareket algılayana kadar LED göstergesi söner.

Özellikler

Algılama yöntemi	Pasif Kızılötesi, Mikrodalga
Algılama aralığı	12 m
Algılama açısı	360°
Algılama bölgeleri	172
Algılanabilir hız	0,3 - 2 m/sn
Hassasiyet	Otomatik,Düşük
Beyaz ışık filtresi	6500 lux
Mikrodalga frekansı	24 GHz (24,15 ila 24,25 GHz)
Dijital sıcaklık telafisi	Destek
Sürünme bölgesi koruması	Destek
Dijital işleme	Destek
Mühürlü optikler	Destek
Kurcalama koruması	Ön Taraf
LED göstergesi	Yeşil(PIR), Kırmızı(Mikrodalga), Mavi(Alarm)
Güç tüketimi	100 mA Maks
Güç kaynağı	9 ila 16 VDC
Genel gerilim	12 VDC
Çalışma sıcaklığı	-10 °C ila 55 °C
Depolama sıcaklığı	-20 °C ila 60 °C
Çalışma nemi	%10 ila %90
Boyut	ϕ120 mm x 33,2 mm
Ağırlık	138 g
Montaj yüksekliği	2,4 ila 4 m
Montaj yöntemi	Tavan
Uygulama senaryosu	İç mekan

Lütfen EN 50131-6 gereksinimlerine uygun güç kaynaklarını uygun sınıf ve çevre sınıfında kullanın.

Lütfen LPS ile uyumlu güç adaptörünü kullanın. Önerilen güç adaptörü Shenzhen Honor Electronic Co., Ltd. tarafından yapılmaktadır.

⚠ Lütfen dedektörün görüş alanını kısmen veya tamamen engellemeyin.

Čeština

1 Vzhled

1. Propojka citlivosti PIR 2. Propojka LED 3. Pin alarmu EOL
4. Svorky 5. Pin neoprávněné manipulace EOL 6. Detektor sabotáže
7. Senzor PIR 8. Indikátor LED 9. Mikrovlnný senzor

2 Montáž

3 Zapojení rezistoru

Stav relé

	Normální	Alarm PIR a mikrovlnný alarm	Porucha PIR	Mikrovlnná závada	Detektor sabotáže
Relé alarmu	Zavřít	Otevření	Otevření	Zavřít	Zavřít
Relé neoprávněné manipulace	Zavřít	Zavřít	Zavřít	Zavřít	Otevření

Metoda 1: K výběru odporu EOL (na konci linky) na pinech NEOPRÁVNĚNÉ MANIPULACE / ALARMU použijte propojku.
Metoda 2: Doplňte odpor na otvory pro kabeláž NEOPRÁVNĚNÁ MANIPULACE / ALARM.
Poznámka: Pokud není použito zapojení EOL, ponechejte propojky VYPNUTÉ. Pokud propojka nesedí na kolíky, netlačte na ni silou. Metoda 1 a metoda 2 nesmí být na detektoru ALARM / NEOPRÁVNĚNÁ MANIPULACE použity současně.
a. Odpor alarmu: 1K, 2K2, 4K7, 5K6, 6K8
b. Odpor neoprávněné manipulace: 1K, 2K2, 4K7, 5K6

4 Typ připojení

Poznámka: Odpor musí být zapojen do série s jedním koncem detektoru.
a. Normálně uzavřeno
b. Jednoduché zapojení konce linky
c. Dvojité zapojení konce linky

5 Rozsah detekce

6 Zapnutí

Po zapnutí indikátor rychle bliká. Po dokončení autotestu detektoru indikátor LED zhasne, dokud detektor nezjistí pohyb.

Technické údaje

Způsob detekce	Pasivní infračervené záření, mikrovlnné záření
Rozsah detekce	12 m
Úhel detekce	360°
Detekční zóny	172
Detekovatelná rychlost	0,3 až 2 m/s
Citlivost	Automatická, nízká
Filtr bílého světla	6 500 lx
Frekvence mikrovlnného záření	24 GHz (24,15 až 24,25 GHz)
Digitální kompenzace teploty	Podpora
Zóna ochrany proti plížení	Podpora
Digitální zpracování	Podpora
Uzavřená optika	Podpora
Ochrana proti neoprávněné manipulaci	Přední
Indikátor LED	Zelený (PIR), červený (mikrovlnný), modrý (alarm)
Příkon	Max. 100 mA
Napájení	9 až 16 V DC
Typické napětí	12 V DC
Provozní teplota	−10 °C až 55 °C
Skladovací teplota	−20 °C až 60 °C
Provozní vlhkost	10 % až 90 %
Rozměry	ϕ120 × 33,2 mm
Hmotnost	138 g
Výška montáže	2,4 až 4 m
Způsob montáže	Na strop
Scénář použití	Zevnitř

Použijte napájecí zdroje splňující požadavky normy EN 50131-6 na příslušné úrovni a třídu ochrany životního prostředí.

Používejte napájecí adaptér vyhovující standardu LPS. Doporučený napájecí adaptér vyrábí společnost Shenzhen Honor Electronic Co., Ltd.

⚠ Neblokujte částečně ani zcela zorné pole detektoru.

Dansk

1 Udseende

1. PIR-følsomhedsjumper 2. LED-jumper 3. Ben for EOL alarm
4. Terminaler 5. Ben for EOL manipulation 6. Manipulation
7. PIR-sensor 8. LED-kontrollampe 9. Mikrobølgesensor

2 Installation

3 Kabelføring af modstand

Relæstatus

	Normal	PIR- og mikrobølgealarm	PIR-fejl	Mikrobølgefejl	Manipulation
Alarmrelæ	Luk	Åbn	Åbn	Luk	Luk
Manipulationsrelæ	Luk	Luk	Luk	Luk	Åbn

Metode 1: Brug jumperen til at vælge EOL (End of Line)-modstand på benene for MANIPULATION/ALARM.
Metode 2: Føj modstanden til kabelportene MANIPULATION/ALARM.
Bemærk: Hvis EOL-kabelføring ikke anvendes, skal jumperne IKKE sættes på. Tving ikke jumperen, hvis den ikke passer med benet. Metode 1 og 2 bør ikke anvendes på ALARM/MANIPULATION samtidig.
a. Alarmmodstand: 1K, 2K2, 4K7, 5K6, 6K8
b. Manipulationsmodstand: 1K, 2K2, 4K7, 5K6

4 Forbindelsestype

Bemærk: Modstanden skal serieforbindes med detektorens ene ende.
a. Normalt lukket
b. Enkelt EOL-kabelføring
c. Dobbelt EOL-kabelføring

5 Detektionsrækkevidde

6 Tænding

Når enheden er tændt, blinker kontrollampen hurtigt. Når detektoren har udført selvtesten, slukker LED-kontrollampen, indtil detektoren registrerer bevægelse.

Specifikation

Detektionsmetode	Passiv infrarød, mikrobølge
Detektionsrækkevidde	12 m
Detektionsvinkel	360°
Detektionszoner	172
Detektionshastighed	0,3-2 m/s
Følsomhed	Auto, lav
Filter med hvidt lys	6500 lux
Mikrobølgefrekvens	24 GHz (24,15-24,25 GHz)
Digital temperaturkompensering	Support
Krybezonebeskyttelse	Support
Digital behandling	Support
Forseglet optik	Support
Manipulationsbeskyttelse	Forside
LED-kontrollampe	Grøn (PIR), Rød (mikrobølge), Blå (alarm)
Strømforbrug	100 mA Maks.
Strømforsyning	9-16 V jævnstrøm
Typisk spænding	12 V jævnstrøm
Driftstemperatur	-10 °C til 55 °C
Opbevaringstemperatur	-20 °C til 60 °C
Fugtighed ved drift	10 til 90 %
Mål	ϕ120 mm x 33,2 mm
Vægt	138 g
Monteringshøjde	2,4 til 4 m
Monteringsmetode	Loft
Anvendelsessted	Indendørs

Brug en strømforsyning, der overholder kravene i EN 50131-6 for den passende klasse og miljøklasse.

Brug en strømadapter, der overholder kravene til begrænset strømforsyning (LPS). Den anbefalede strømadapter er fremstillet af Shenzhen Honor Electronic Co., Ltd.

⚠ Undlad at sløre detektorens udsyn helt eller delvist.

Magyar

1 Külső megjelenés

1. PIR érzékenységjumper 2. LED jumper 3. Riasztás EOL tű
4. Csatlakozók 5. Szabotázs EOL tű 6. Szabotázs
7. PIR érzékelő 8. LED kijelzők 9. Mikrohullámú érzékelő

2 Telepítés

3 Ellenállás bekötése

Relé állapota

	Normál	PIR és mikrohullámú riasztás	PIR hiba	Mikrohullámú érzékelő meghibásodása	Szabotázs
Riasztórelé	Bezárás	Nyitás	Nyitás	Bezárás	Bezárás
Szabotázsrelé	Bezárás	Bezárás	Bezárás	Bezárás	Nyitás

1. módszer: A jumperrel válassza ki az EOL (vonal vége) ellenállást az SZABOTÁZS/ RIASZTÁS EOL tűkön.
2. módszer: Csatlakoztassa az ellenállást a SZABOTÁZS/RIASZTÁS huzalcsatlakozókra.
Megjegyzés: Ha nem az EOL bekötést használja, akkor a jumpereket hagyja KI állásban. Ne erőltesse a jumpert, ha az nem illik a tűhöz. Az RIASZTÁS/ SZABOTÁZS érintkezőn az 1. és a 2. módszer nem használható egyszerre.
a. Riasztás-ellenállás: 1k, 2k2, 4k7, 5k6, 6k8
b. Szabotázs-ellenállás: 1k, 2k2, 4k7, 5k6

4 Csatlakozás típusa

Megjegyzés: Az ellenállást sorosan kell csatlakoztatni az érzékelő egyik végéhez.
a. Nyitóérintkező
b. Vonalhuzalozás egyszeres vége
c. Vonalhuzalozás dupla vége

5 Észlelési tartomány

6 Bekapcsolás

Bekapcsolás után a jelzőfény gyorsan villog. Miután a detektor öntesztje befejeződött, a LED kialszik, amíg a detektor mozgást nem észlel.

Specifikáció

Érzékelési módszer	Passzív infravörös, mikrohullámú
Észlelési tartomány	12 m
Észlelési szögtartomány	360°
Érzékelési zónák	172
Érzékelhető sebesség	0,3 – 2 m/s
Érzékenység	Automatikus, alacsony
Fehérfény-szűrő	6500 lux
Mikrohullám frekvenciája	24 GHz (24,15 – 24,25 GHz)
Digitális hőmérséklet-kompenzáció	Támogatás
Kúszóáram-védelmi zóna	Támogatás
Digitális feldolgozás	Támogatás
Tömített optika	Támogatás
Szabotázsvédelem	Elülső
LED kijelzők	Zöld (PIR), Piros (mikrohullám), Kék (riasztás)
Teljesítményfelvétel	Maks. 100 mA
Tápellátás	9 – 16 V DC
Tipikus feszültség	12 V DC
Üzemi hőmérséklet	-10 °C – 55 °C
Tárolási hőmérséklet	-20 °C – 60 °C
Üzemi páratartalom	10% – 90%
Méretek	ϕ120 mm x 33,2 mm
Súly	138 gramm
Rögzítési magasság	2,4 – 4 m
Rögzítési mód	Mennyezeti
Alkalmazási helyzet	Beltér

Kérjük használjon megfelelő minőségű és környezetvédelmi besorolású, az EN 50131-6 előírásainak megfelelő áramforrást.

Kérjük, használjon az LPS előírásoknak megfelelő hálózati adaptert. Javasolt a Shenzhen Honor Electronic Co., Ltd. által gyártott hálózati adaptert használni.

⚠ Kérjük, ne akadályozza az érzékelő látóterét sem részlegesen, sem teljesen.

Polski

1 Elementy urządzenia

1. Zworka czułości czujnika PIR 2. Zworka wskaźnika
3. Końcówka EOL alarmu 4. Złącze
5. Końcówka EOL zabezpieczenia antysabotażowego 6. Sabotaż
7. Pasywny czujnik podczerwieni (PIR) 8. Wskaźnik 9. Czujnik mikrofalowy

2 Instalacja

3 Podłączenie rezystora

Stan przekaźnika

	Prawidłowe	Alarm czujnika PIR i mikrofalowego	Usterka czujnika PIR	Usterka czujnika mikrofalowego	Sabotaż
Przekaźnik alarmowy	Zamknięte	Otwarte	Otwarte	Zamknięte	Zamknięte
Przekaźnik zabezpieczenia antysabotażowego	Zamknięte	Zamknięte	Zamknięte	Zamknięte	Otwarte

Metoda 1: Ustawienie rezystancji EOL (End of Line) przy użyciu zworki na końcówkach SABOTAŻ / EOL ALARMU.
Metoda 2: Podłączenie rezystora do zacisków SABOTAŻ/ALARM.
Uwaga: Jeżeli konfiguracja połączeń EOL nie jest używana, należy usunąć zworki. Nie wolno dociskać zworki, jeżeli nie pasuje ona do końcówek. Nie wolno używać metod 1 i 2 równocześnie do wykonania połączeń ALARM/ SABOTAŻ.
a. Rezystancja alarmu: 1k, 2k2, 4k7, 5k6, 6k8
b. Rezystancja detekcji sabotażu: 1k, 2k2, 4k7, 5k6

4 Typ połączenia

Uwaga: Rezystor musi być podłączony szeregowo do jednego ze złączy detektora.
a. Rozwierne
b. Połączenia SEOL
c. Połączenia DEOL

5 Zasięg detekcji

6 Włączanie zasilania

Po włączeniu zasilania wskaźnik miga szybko. Po ukończeniu automatycznego testu detektora wskaźnik jest wyłączony do chwili, gdy detektor wykryje ruch.

Specyfikacje

Metoda detekcji	Pasywny czujnik podczerwieni, czujnik mikrofalowy
Zasięg detekcji	12 m
Kąt detekcji	360°
Strefy detekcji	172
Wykrywana prędkość	0,3 – 2,0 m/s
Czułość	Automatycznie, niska
Filtr światła białego	6500 lx
Częstotliwość mikrofal	24 GHz (24,15 – 24,25 GHz)
Cyfrowa kompensacja temperatury	Obsługiwane
Ochrona strefy podejścia	Obsługiwane
Przetwarzanie cyfrowe	Obsługiwane
Hermetyczny układ optyczny	Obsługiwane
Zabezpieczenie antysabotażowe	Przód
Wskaźnik	Zielony (PIR), czerwony (mikrofale), niebieski (alarm)
Pobór mocy	Maks. 100 mA
Zasilanie	Od 9 do 16 V DC
Typowe napięcie	12 V DC
Temperatura (użytkowanie)	Od –10°C do +55°C
Temperatura (przechowywanie)	Od –20°C do +60°C
Wilgotność (użytkowanie)	Od 10% do 90%
Wymiary	120 mm (śred.) × 33,2 mm
Waga	138 g
Wysokość montażu	Od 2,4 do 4 m
Metoda montażu	Sufitowy
Zastosowanie	W budynkach

Należy korzystać wyłącznie z zasilaczy zgodnych z normą EN 50131-6 z odpowiednim stopniem bezpieczeństwa i klasą środowiskową.

Należy używać zasilacza spełniającego wymagania dotyczące źródeł zasilania z własnym ograniczeniem (LPS). Zalecany jest zasilacz produkowany przez firmę Shenzhen Honor Electronic Co., Ltd.

⚠ Nie wolno częściowo lub całkowicie przesłaniać pola widzenia detektora.

Română

1 Aspect

1. Jumper sensibilitate PIR 2. Jumper LED 3. Pin de alarmă EOL
4. Terminale 5. Pin de forțare EOL 6. Modificare
7. Senzor PIR 8. Indicator LED 9. Senzor pentru microunde

2 Instalare

3 Cablarea reziatenței

Stare releu

	Normal	PIR și Alarmă microunde	Eroare PIR	Eroare microunde	Modificare
Releu de alarmă	Închidere	Deschidere	Deschidere	Închidere	Închidere
Releu alterare	Închidere	Închidere	Închidere	Închidere	Deschidere

Metoda 1: Utilizați jumperul pentru a selecta rezistența EOL (End of Line) pe pinii ALTERARE/ALARMĂ EOL.
Metoda 2: Adăugați rezistorul la porturile de cabluri ALTERARE/ALARMĂ.
Notă: Dacă cablajul EOL nu este utilizat, lăsați fixatorii OPRIȚI. Nu forțați fixatorul dacă nu se potrivește cu știftul. Metoda 1 și 2 nu trebuie utilizată simultan pe ALARMĂ/ALTERARE.
a. Rezistență alarmă: 1K, 2K2, 4K7, 5K6, 6K8
b. Rezistență alterare: 1K, 2K2, 4K7, 5K6

4 Tipul conexiunii

Notă: Rezistorul trebuie conectat în serie cu un capăt al detectorului.
a. Normal închis
b. Cablare cu un singur capăt de linie
c. Cablarea cu capăt dublu de linie

5 Interval de detectare

6 Pornire

După pornire, indicatorul clipește rapid. După ce autotestarea detectorului este finalizată, indicatorul LED se va stinge până când detectorul detectează mișcarea.

Specificații

Metoda de detectare	Infraroșu pasiv, microunde
Interval de detectare	12 m
Unghi de detectare	360°
Zone de detectare	172
Viteză detectabilă	0,3 la 2 m/s
Sensibilitate	Auto, scăzut
Filtru de lumină albă	6500 lux
Frecvență microunde	24 GHz (între 24,15 și 24,25 GHz)
Compensarea digitală a temperaturii	Asistență
Protecție zonă furișare	Asistență
Prelucrare digitală	Asistență
Optică sigilată	Asistență
Protecție împotriva manipulării	Frontal
Indicator LED	Verde (PIR), Roșu (Microunde), Albastru (Alarmă)
Consum de energie	Max. 100 mA
Alimentare electrică	De la 9 până la 16 VDC
Tensiune tipică	12 VDC
Temperatura de funcționare	De la -10 °C până la 55 °C
Temperatura de depozitare	De la -20 °C până la 60 °C
Umiditatea de funcționare	De la 10% până la 90%
Dimensiuni	ϕ120 mm x 33,2 mm
Greutate	138 g
Înălțime de montare	De la 2,4 până la 4 m
Metodă de montare	Tavan
Scenariu de aplicare	Interior

Vă rugăm să utilizați sursele de alimentare care respectă cerințele EN 50131-6 din categoria și clasa de mediu corespunzătoare.

Vă rugăm să utilizați un adaptor de alimentare care corespunde cerințelor LPS. Adaptorul de alimentare recomandat este fabricat de Shenzhen Honor Electronic Co., Ltd.

⚠ Vă rugăm să nu obturați parțial sau complet câmpul vizual al detectorului.

Slovenčina

1 Vzhľad

1. Prepojka citlivosti PIR 2. Prepojka LED 3. Svorka alarmu EOL 4. Svorky
5. Svorka zásahu EOL 6. Zásah 7. Pasívny infračervený snímač (PIR)
8. Indikátor LED 9. Mikrovlnný snímač

2 Montáž

3 Zapojenie odporníka

Stav relé

	Normálna	Alarm PIR a mikrovlny	Chyba PIR	Chyba mikrovlného systému	Zásah
Poplašné relé	Zatvorí	Otvorené	Otvorené	Zatvorí	Zatvorí
Relé zariadenia proti neoprávnenému vstupu	Zatvorí	Zatvorí	Zatvorí	Zatvorí	Otvorené

1. spôsob: Pomocou prepojky zvoľte koncový odpor EOL (End of Line) na svorkách EOL ZÁSAH/ALARM.
2. spôsob: K napájacím svorkám ZÁSAH/ALARM zaraďte rezistor.
Poznámka: Ak nepoužívate zapojenie EOL, nechajte prepojky VYPNUTÉ. Netlačte na prepojku, ak nie je prepojená s čapom. Nepoužívajte súčasne zapojenie spôsobom 1 a spôsobom 2 pre ALARM/ZÁSAH.
a. Odpor alarmu: 1K, 2K2, 4K7, 5K6, 6K8
b. Odpor zásahu: 1K, 2K2, 4K7, 5K6

4 Typ pripojenia

Poznámka: Odporník musí byť zapojený do série s jedným koncom detektora.
a. Normálne prepojenie
b. Jednoduché zapojenie konca vedenia
c. Dvojité zapojenie konca vedenia

5 Rozsah detekcie

6 Zapnutie

Po zapnutí bude indikátor rýchlo blikať. Po dokončení automatického testu detektora LED indikátor zhasne, kým detektor nezistí nejaký pohyb.

Špecifikácie

Metóda detekcie	Pasívny infračervený, mikrovlnný snímač
Rozsah detekcie	12 m
Detekčný uhol	360°
Zóny detekcie	172
Zistiteľná rýchlosť	0,3 až 2 m/s
Citlivosť	Automat., Nízka
Filter bieleho svetla	6500 luxov
Mikrovlnná frekvencia	24 GHz (24,15 až 24,25 GHz)
Digitálna kompenzácia teploty	Technická podpora
Ochrana zóny lezenia	Technická podpora
Digitálne spracovanie	Technická podpora
Utesnená optika	Technická podpora
Ochrana pred manipuláciou	Predný
Indikátor LED	Zelená (PIR), červená (mikrovlny), modrá (alarm)
Spotreba energie	100 mA max.
Zdroj napájania	9 až 16 V DC
Typické napätie	12 V DC
Prevádzková teplota	-10 °C až 55 °C
Teplota skladovania	-20 °C až 60 °C
Prevádzková vlhkosť	10 % až 90 %
Rozmery	ϕ 120 mm x 33,2 mm
Hmotnosť	138 g
Montážna výška	2,4 až 4 m
Spôsob montáže	Strop
Scenár aplikácie	Vnútorné prostredie

Používajte zdroje napájania, ktoré vyhovujú požiadavkám normy EN 50131-6 a sú vhodnej technickej a environmentálnej triedy.

Použite napájací adaptér kompatibilný s LPS. Odporúčaný napájací adaptér vyrába spoločnosť Shenzhen Honor Electronic Co., Ltd.

⚠ Neprekrývajte zorné pole detektora ani čiastočne ani úplne.

Ελληνικά

1 Εμφάνιση

1. Βραχυκυκλωτήρας ευαισθησίας PIR 2. Βραχυκυκλωτήρας LED
3. Ακροδέκτης συναγερμού EOL 4. Τερματικά
5. Ακροδέκτης παραβίασης EOL 6. Παραποίηση 7. Αισθητήρας PIR
8. Ενδεικτική λυχνία LED 9. Αισθητήρας μικροκυμάτων

2 Εγκατάσταση

3 Καλωδίωση αντιστάτη

Κατάσταση ρελέ

	Κανονικά	Συναγερμός PIR & Μικροκυμάτων	Βλάβη PIR	Σφάλμα μικροκυμάτων	Παραποίηση
Ρελέ συναγερμού	Κλειστό	Ανοικτό	Ανοικτό	Κλειστό	Κλειστό
Ρελέ παραβίασης	Κλειστό	Κλειστό	Κλειστό	Κλειστό	Ανοικτό

Μέθοδος 1: Χρησιμοποιήστε τον βραχυκυκλωτήρα για να επιλέξετε την αντίσταση τερματισμού γραμμής (End of Line, EOL) στους ακροδέκτες ΠΑΡΑΒΙΑΣΗΣ/ΣΥΝΑΓΕΡΜΟΥ EOL.
Μέθοδος 2: Προσθέστε τον αντιστάτη στις θύρες καλωδίωσης ΠΑΡΑΒΙΑΣΗΣ/ΣΥΝΑΓΕΡΜΟΥ.
Σημείωση: Αν δεν χρησιμοποιείται καλωδίωση EOL, αφήστε τους βραχυκυκλωτήρες απενεργοποιημένους. Αν ο βραχυκυκλωτήρας δεν ταιριάζει στον ακροδέκτη, μην τον πιέζετε. Οι μέθοδοι 1 και 2 δεν θα πρέπει να χρησιμοποιούνται ταυτόχρονα για ΣΥΝΑΓΕΡΜΟΥ/ΠΑΡΑΒΙΑΣΗΣ.
α. Αντίσταση συναγερμού: 1K, 2K2, 4K7, 5K6, 6K8
β. Αντίσταση παραβίασης: 1K, 2K2, 4K7, 5K6

4 Τύπος σύνδεσης

Σημείωση: Ο αντιστάτης πρέπει να συνδέεται σε σειρά με ένα άκρο του ανιχνευτή.
a. Κανονικά κλειστό
b. Καλωδίωση μονού τερματισμού γραμμής
c. Καλωδίωση διπλού τερματισμού γραμμής

5 Εύρος ανίχνευσης

6 Ενεργοποίηση

Μετά την ενεργοποίηση, η ενδεικτική λυχνία αναβοσβήνει γρήγορα. Μόλις ολοκληρωθεί η αυτο-διάγνωση του ανιχνευτή, η ενδεικτική λυχνία LED θα σβήσει έως ότου ο ανιχνευτής ανιχνεύσει κίνηση.

Προδιαγραφές

Μέθοδος ανίχνευσης	Παθητική υπερύθρων, μικροκύματα
Εύρος ανίχνευσης	12 m
Γωνία ανίχνευσης	360°
Ζώνες ανίχνευσης	172
Ανιχνεύσιμη ταχύτητα	0,3 έως 2 m/s
Ευαισθησία	Αυτόματη, χαμηλή
Φίλτρο λευκού φωτός	6500 lux
Συχνότητα μικροκυμάτων	24 GHz (24,15 έως 24,25 GHz)
Ψηφιακή αντιστάθμιση θερμοκρασίας	Υποστήριξη
Προστασία ζώνης ερπυσμού	Υποστήριξη
Ψηφιακή επεξεργασία	Υποστήριξη
Σφραγισμένο οπτικό σύστημα	Υποστήριξη
Προστασία παραβίασης	Μπροστά
Ενδεικτική λυχνία LED	Πράσινο (PIR), Κόκκινο (Μικροκύματα), Μπλε (Συναγερμός)
Κατανάλωση ρεύματος	100 mA Max
Τροφοδοσία	9 έως 16 VDC
Τυπική τάση	12 VDC
Θερμοκρασία λειτουργίας	-10 °C έως 55 °C (14 °F έως 131 °F)
Θερμοκρασία αποθήκευσης	-20 °C έως 60 °C (-4 °F έως 140 °F)
Υγρασία λειτουργίας	10% έως 90%
Διαστάσεις	ϕ120 mm x 33,2 mm
Βάρος	138 g
Ύψος στερέωσης	2,4 έως 4 m
Μέθοδος στερέωσης	Οροφή
Σενάριο εφαρμογής	Εσωτερική όψη

Χρησιμοποιείτε τροφοδοτικά που συμμορφώνονται με τις απαιτήσεις του προτύπου EN 50131-6 στην κατάλληλη βαθμίδα και περιβαλλοντική κατηγορία.

Χρησιμοποιήστε τροφοδοτικό που συμμορφώνεται με LPS (πηγή περιορισμένης ισχύος). Το συνιστώμενο τροφοδοτικό κατασκευάζεται από τη Shenzhen Honor Electronic Co., Ltd.

⚠ Μην καλύπτετε μερικώς ή πλήρως το οπτικό πεδίο του ανιχνευτή.

Hrvatski

1 Izgled

1. Kratkospojnik osjetljivosti za PIR 2. Kratkospojnik LED-a
3. Iglica alarma za EOL 4. Terminali 5. Iglica za neovlaštenu izmjenu za EOL
6. Neovlaštena izmjena 7. PIR senzor 8. LED indikator 9. Mikrovalni senzor

2 Postavljanje

3 Ožičenje otpornika

Status releja

	Uobičajeno	PIR i mikrovalni alarm	PIR pogreška	Mikrovalna greška	Neovlaštena izmjena
Relej alarma	Zatvori	Otvori	Otvori	Zatvori	Zatvori
Relej neovlaštene izmjene	Zatvori	Zatvori	Zatvori	Zatvori	Otvori

1. način: S pomoću kratkospojnika odaberite EOL (krajni) otpor na iglicama za NEOVLAŠTENU IZMJENU/ALARM.
2. način: Umetnite otpornik u priključke za NEOVLAŠTENU IZMJENU/ALARM.
Napomena: Ako ne koristite ožičenje EOL, otpornik ostavite u funkciji ISKLJUČENO. Ne upotrebljavajte kratkospojnik ako na njega nije spojena iglica. 1. i 2. način ne bi trebalo istovremeno koristiti za ALARM/NEOVLAŠTENU IZMJENU.
a. Otpor alarma: 1K, 2K2, 4K7, 5K6, 6K8
b. Otpor neovlaštene izmjene: 1K, 2K2, 4K7, 5K6

4 Vrsta veze

Napomena: Otpornik mora biti povezan u seriju s jednim krajem detektora.
a. Obično zatvoreno
b. Jednostruko EOL ožičenje
c. Dvostruko EOL ožičenje

5 Raspon detekcije

6 Uključivanje

Nakon uključivanja indikator će početi brzo treptati. Kad završi samotestiranje detektora, LED indikator će se ugasiti sve dok detektor ne otkrije kretanje.

Specifikacija

Metoda detekcije	Pasivni infracrveni senzor, mikrovalni
Raspon detekcije	12 m
Kut detekcije pokreta	360°
Zone detekcije pokreta	172
Brzina koju je moguće detektirati	0,3 do 2 m/s
Osjetljivost	Automatski, nisko
Filtar bijelog svjetla	6500 lux-a
Mikrovalna frekvencija	24 GHz (24,15 do 24,25 GHz)
Digitalna kompenzacija temperature	Podrška
Zaštita zone puzanja	Podrška
Digitalna obrada	Podrška
Zatvoren optički sustav	Podrška
Zaštita od neovlaštene izmjene	Prednja
LED indikator	Zeleno (PIR), crveno (mikrovalno), plavo (alarm)
Potrošnja energije	100 mA Maks.
Napajanje	9 do 16 V istosmjerne struje
Uobičajeni napon	12 V istosmjerne struje
Ograničenje temperature	-10 °C do 55 °C
Temperatura skladištenja	-20 °C do 60 °C
Ograničenje vlage	10 % do 90 %
Dimenzije	ϕ120 mm x 33,2 mm
Težina	138 g
Visina montaže	2,4 do 4 m
Način montaže	Strop
Scenarij upotrebe	U zatvorenom prostoru

Rabite napajanje u skladu sa zahtjevima norme EN 50131-6 odgovarajućeg stupnja i klase zaštite okoliša.

Upotrijebite prilagodnik napajanja sukladan LPS-u. Preporučeni prilagodnik napajanja proizvodi Shenzhen Honor Electronic Co., Ltd.

⚠ Nemojte djelomično ili potpuno zaklanjati vidno polje detektora.

Українська

1 Зовнішній вигляд

1. Перемичка чутливості ІЧ-датчика 2. Перемичка світлодіодного індикатора
3. Контакт контура тривоги для вибору кінцевого опору
4. Роз'єми 5. Контакт контура пошкодження для вибору кінцевого опору
6. Пошкодження 7. ІЧ-датчик 8. Світлодіодний індикатор
9. Мікрохвильовий датчик

2 Установлення

3 Монтаж резистора

Стан реле

	Нормальний режим	Сигнал тривоги ІЧ-датчика й мікрохвильового датчика	Несправність ІЧ-датчика	Несправність мікрохвильового датчика	Пошкодження
Реле тривоги	Замкнене	Розімкнене	Розімкнене	Замкнене	Замкнене
Реле пошкодження	Замкнене	Замкнене	Замкнене	Замкнене	Розімкнене

Метод 1: За допомогою перемички виберіть кінцевий опір на контактах контура ПОШКОДЖЕННЯ/ТРИВОГА.
Метод 2: Під'єднання резистору до клем НЕСАНКЦІОНОВАНИЙ ДОСТУП/ТРИВОГА.
Примітка: Якщо кінцевий опір не використовується, встановіть перемички у положення ВИМК. Не застосовуйте силу при встановленні перемичок, якщо вони не відповідають контактам. Не використовуйте методи 1 і 2 на роз'ємах ТРИВОГА/НЕСАНКЦІОНОВАНИЙ ДОСТУП одночасно.
a. Опір на роз'ємі тривоги: 1 кОм, 2,2 кОм, 4,7 кОм, 5,6 кОм, 6,8 кОм
b. Опір на роз'ємі несанкціонованого доступу: 1 кОм, 2,2 кОм, 4,7 кОм, 5,6 кОм

4 Тип з'єднання

Примітка: Резистор повинен бути під'єднаний послідовно до одного виводу датчика.
a. Нормально замкнене
b. Схема з одним кінцевим резистором
c. Схема з двома кінцевими резисторами

5 Дальність виявлення

6 Увімкнення живлення

Після вмикання індикатор швидко блимає. Після завершення самостійної перевірки датчика світлодіодний індикатор вимикається, доки не буде визначений рух.

Технічні характеристики

Спосіб виявлення	Пасивний ІЧ, мікрохвильовий
Дальність виявлення	12 м
Кут виявлення	360°
Зони виявлення	172
Швидкість, яка виявляється	Від 0,3 до 2 м/с
Чутливість	Авто, низька
Фільтр білого світла	6500 люкс
Частота мікрохвильового випромінювання	24 ГГц (24,15 ГГц – 24,25 ГГц)
Цифрова термокомпенсація	Підтримується
Захист зони підповзання	Підтримується
Цифрова обробка сигналів	Підтримується
Герметична оптична система	Підтримується
Захист від пошкодження	Спереду
Світлодіодний індикатор	Зелений (ІЧ), червоний (мікрохвильовий), синій (тривога)
Споживання електроенергії	100 мА макс.
Живлення	Від 9 до 16 В постійного струму
Типова напруга	12 В постійного струму
Робоча температура	Від -10 °C до 55 °C
Температура зберігання	Від -20 °C до 60 °C
Робоча вологість повітря	Від 10% до 90%
Розміри	ø120 мм x 33,2 мм
Вага	138 г
Висота монтажу	Від 2,4 до 4 м
Спосіб монтажу	На стелі
Сценарій застосування	В приміщенні

Застосовуйте джерела живлення, що відповідають вимогам стандарту EN 50131-6 щодо ступеню безпеки і класу впливу зовнішнього середовища.

Використовуйте сумісний з LPS блок живлення. Рекомендований блок живлення виготовляється компанією Shenzhen Honor Electronic Co., Ltd.

⚠ Не закривайте повністю або частково поле огляду датчика.

Slovenščina

1 Pregled naprave

1. Mostiček za občutljivost PIR 2. LED-mostiček 3. Nožica za alarm EOL
4. Terminali 5. Nožica za nedovoljeno poseganje EOL
6. Nedovoljeno poseganje 7. Senzor PIR 8. Indikator LED
9. Mikrovalovni senzor

2 Namestitev

3 Ožičenje upora

Stanje releja

	Normalno	Alarm za PIR in mikroval	PIR napaka	Napaka mikrovala	Nedovoljeno poseganje
Rele alarma	Zaprto	Odprto	Odprto	Zaprto	Zaprto
Tamper rele	Zaprto	Zaprto	Zaprto	Zaprto	Odprto

Metoda 1: Uporabite mostiček za izbiro EOL (End of Line) upora na nožicah EOL za NEDOVOLJENO POSEGANJE/ALARM.
Metoda 2: Dodajte upor v vrata za ožičenje NEDOVOLJENO POSEGANJE/ALARM.
Opomba: Če ožičenje EOL ni uporabljeno, pustite mostičke IZKLOPLJENE. Ne pritiskajte mostička na silo, če se ne ujema z zatičem. Metode 1 in 2 ne smete uporabljati hkrati na ALARM/NEDOVOLJENO POSEGANJE.
a. Upor za alarm: 1K, 2K2, 4K7, 5K6, 6K8
b. Upor za nedovoljeno poseganje: 1K, 2K2, 4K7, 5K6

4 Vrsta povezave

Opomba: Upor mora biti zaporedno vezan z enim koncem detektorja.
a. Običajno zaprto
b. Enojno ožičenje End of Line
c. Dvojno ožičenje End of Line

5 Območje zaznavanja

6 Vklop napajanja

Po vklopu indikator hitro utripa. Ko je samotestiranje detektorja končano, LED-indikator ugasne, dokler detektor ne zazna gibanja.

Tehnični podatki

Način zaznavanja	Pasivno infrardeče, mikrovalovno
Območje zaznavanja	12 m
Kot zaznavanja	360°
Območja zaznavanja	172
Hitrost zaznavanja	Od 0,3 do 2 m/s
Občutljivost	Samodejna, nizka
Filter bele svetlobe	6500 luksov
Frekvenca mikrovalov	24 GHz (od 24,15 do 24,25 GHz)
Digitalna temperaturna kompenzacija	Podpora
Zaščita pred plazilnim območjem	Podpora
Digitalna obdelava	Podpora
Zaprta optika	Podpora
Zaščita pred nedovoljenimi posegi	Spredaj
Indikator LED	Zelena (PIR), rdeča (mikroval), modra (alarm)
Poraba moči	Največ 100 mA
Napajanje	Od 9 do 16 VDC
Tipična napetost	12 VDC
Operativna temperatura	Od -10 °C do 55 °C
Temperatura skladiščenja	Od -20 °C do 60 °C
Operativna vlažnost	Od 10 do 90 %
Dimenzije	ϕ120 mm x 33,2 mm
Teža	138 g
Višina namestitve	Od 2,4 do 4 m
Metoda namestitve	Strop
Scenarij uporabe	Notranji prostor

Uporabljajte napajalnike, ki so skladni z zahtevami standarda EN 50131-6, in ustrezne stopnje in okoljskega razreda.

Uporabite napajalnik, ki je skladen z LPS. Priporočeni napajalnik izdeluje Shenzhen Honor Electronic Co., Ltd.

⚠ Ne zakrivajte vidnega polja detektorja, delno ali povsem.

Srpski

1 Izgled

1. Kratkospojnik za osetljivost PIR-a 2. Kratkospojnik za LED
3. EOL iglica alarma 4. Kleme 5. EOL iglica prekidača 6. Prekidač
7. PIR senzor 8. LED indikator 9. Mikrotalasni senzor

2 Instalacija

3 Ožičenje otpornika

Status releja

	Normalno	Alarm za PIR i mikrotalasni senzor	Greška na PIR-u	Greška na mikrotalasnom senzoru	Prekidač
Relej alarma	Zatvoren	Otvoren	Otvoren	Zatvoren	Zatvoren
Relej prekidača	Zatvoren	Zatvoren	Zatvoren	Zatvoren	Otvoren

1. metod: Pomoću kratkospojnika odaberite završni (EOL) otpor na EOL iglicama PREKIDAČA/ALARMA.
2. metod: Dodajte otpornik na konektore ožičenja PREKIDAČA/ALARMA.
Napomena: Ako se ne koristi EOL ožičenje, kratkospojnici moraju ostati ISKLJUČENI. Nemojte na silu postavljati kratkospojnik na iglicu koja mu ne odgovara. 1. i 2. metod ne treba koristiti istovremeno na ALARMU/PREKIDAČU.
a. Otpor alarma: 1K, 2K2, 4K7, 5K6, 6K8
b. Otpor prekidača: 1K, 2K2, 4K7, 5K6

4 Tip veze

Napomena: Otpornik mora biti povezan u nizu sa jednim krajem detektora.
a. Normalno zatvoren
b. Jednostruko završno ožičenje
c. Dvostruko završno ožičenje

5 Opseg detekcije

6 Uključivanje

Kad se uređaj uključi, indikator brzo zatreperi. Kad detektor završi testiranje samog sebe, LED indikator ostaje isključen dok detektor ne detektuje pokret.

Specifikacija

Način detekcije	Pasivni infracrveni, mikrotalasni
Opseg detekcije	12 m
Ugao detekcije	360°
Zone detekcije	172
Brzina koja se može detektovati	Od 0,3 do 2 m/s
Osetljivost	Automatska, niska
Filter za belo svetlo	6500 lux
Frekvencija mikrotalasa	24 GHz (od 24,15 do 24,25 GHz)
Digitalna kompenzacija temperature	Podrška
Zaštita zone puzanja	Podrška
Digitalna obrada	Podrška
Zapečaćena optika	Podrška
Zaštita od neovlašćenih izmena	NAPRED
LED indikator	Zeleno (PIR), crveno (mikrotalasni senzor), plavo (alarm)
Potrošnja struje	Maksimalno 100 mA
Napajanje	Od 9 do 16 VDC
Tipična voltaža	12 VDC
Radna temperatura	Od -10 °C do 55 °C
Temperatura skladištenja	Od -20 °C do 60 °C
Radna vlažnost	Od 10 % do 90 %
Dimenzije	ϕ120 mm x 33,2 mm
Težina	138 g
Visina montiranja	Od 2,4 do 4 m
Metoda montiranja	Plafon
Scenario upotrebe	U zatvorenom prostoru

Koristite napajanje određenog stepena i ekološke klase u skladu sa zahtevima EN 50131-6.

Koristite strujni adapter u skladu sa LPS-om. Preporučuje se strujni adapter koji proizvodi Shenzhen Honor Electronic Co., Ltd.

⚠ Ne zaklanjajte vidno polje detektora delimično niti potpuno.

Svenska

1 Utseende

1. PIR-känslighetsbygel 2. LED-bygel 3. Larm, EOL-stift
4. Kopplingsplintar 5. Sabotage, EOL-stift 6. Sabotage
7. PIR-sensor 8. Lysdiodsindikering 9. Mikrovågssensor

2 Montering

3 Inkoppling av resistor

Relästatus

	Normalt	PIR- och mikrovågslarm	PIR-fel	Mikrovågsfel	Sabotage
Larmrelä	Stäng	Öppen	Öppen	Stäng	Stäng
Sabotagerelä	Stäng	Stäng	Stäng	Stäng	Öppen

Metod 1: Använd bygeln för att välja EOL-motstånd (End of Line) på SABOTAGE/LARM EOL-stift.
Metod 2: Lägg till resistorn på inkopplingspunkterna för SABOTAGE/LARM.
Obs! Om inkoppling av ändmotstånd används, ska byglarna vara i läge AV. Tvinga inte på byglarna om de inte passar på stiften. Metod 1 och 2 får inte användas för LARM/SABOTAGE samtidigt.
a. Resistans vid larm: 1 K, 2,2 K, 4,7 K, 5,6 K, 6,8 K
b. Resistans vid sabotage: 1 K, 2,2 K, 4,7 K, 5,6 K

4 Typ av anslutning

Obs! Resistorn måste anslutas i serie med den ena änden av detektorn.
a. Normalt sluten
b. Inkoppling för enkelbalansering
c. Inkoppling för dubbelbalansering

5 Detekteringsområde

6 Startar

Efter start blinkar indikatorn snabbt. När detektorns självtest är färdigt slocknar LED-indikatorn och förblir släckt tills detektorn känner av rörelse.

Specifikationer

Detekteringsmetod	Passivt infrarött ljus, mikrovåg
Detekteringsområde	12 m
Detekteringsvinkel	360°
Detekteringsområden	172
Detekterbar hastighet	0,3 till 2 m/s
Känslighet	Auto, låg
Filter för vitt ljus	6 500 lux
Mikrovågsfrekvens	24 GHz (24,15 till 24,25 GHz)
Digital temperaturkompensation	Stöd
Krypzonsskydd	Stöd
Digital bearbetning	Stöd
Förseglad optik	Stöd
Sabotageskydd	Framsida
Lysdiodsindikering	Grön (PIR), röd (mikrovåg), blå (larm)
Effektförbrukning	Max 100 mA
Strömförsörjning	9 till 16 VDC
Normal spänning	12 VDC
Drifttemperatur	-10 °C till 55 °C (14 °F till 131 °F)
Förvaringstemperatur	-20 °C till 60 °C (-4 °F till 140 °F)
Luftfuktighet vid drift	10 till 90 %
Mått	ϕ120 mm x 33,2 mm
Vikt	138 g
Monteringshöjd	2,4 till 4 m
Monteringsmetod	Tak
Tillämpningsscenario	Inomhus

Använd strömförsörjning som uppfyller kraven i EN 50131-6 med lämplig klass och miljöklass.

Använd en strömförsörjning som uppfyller LPS. Den rekommenderade nätadaptern tillverkas av Shenzhen Honor Electronic Co., Ltd.

⚠ Skym inte detektorns synfält helt eller delvis.

Norsk

1 Utseende

1. PIR-følsomhetsjumper 2. LED-jumper 3. Alarm EOL-pinne
4. Terminaler 5. Sabotasje EOL-pinne 6. Sabotasje
7. PIR-sensor 8. LED-indikator 9. Mikrobølgesensor

2 Installasjon

3 Resistorkabling

Reléstatus

	Normal	PIR- og mikrobølgealarm	PIR-feil	Mikrobølgefeil	Sabotasje
Alarmrelé	Lukk	Åpne	Åpne	Lukk	Lukk
Sabotasjerelé	Lukk	Lukk	Lukk	Lukk	Åpne

Metode 1: Bruk jumperen til å velge EOL (End of Line) -motstand på SABOTASJE/ALARM EOL-pinnene.
Metode 2: Legg til resistoren på TAMPER/ALARM-kablingsportene.
Merknad: Hvis EOL-kabling ikke brukes, må IKKE koblingene kobles til. Ikke bruk makt på koblingen hvis den ikke stemmer med pinnen. Metode 1 og 2 bør ikke brukes på ALARM/TAMPER samtidig.
a. Alarmmotstand: 1K, 2K2, 4K7, 5K6, 6K8
b. Sabotasjemotstand: 1K, 2K2, 4K7, 5K6

4 Tilkoblingstype

Merknad: Resistoren må være seriekoblet med den ene enden på detektoren.
a. Vanligvis lukket
b. Enkel ende på linjekablingen
c. Dobbel ende på linjekablingen

5 Deteksjonsområde

6 Skru på

Etter påslåing, blinker indikatoren raskt. Når detektorens selvtest er fullført, vil LED-indikatoren gå ut til detektoren oppdager bevegelse.

Spesifikasjon

Deteksjonsmetode	Passiv infrarød, mikrobølge
Deteksjonsområde	12 m
Deteksjonsvinkel	360°
Deteksjonssoner	172
Deteksjonshastighet	0,3 til 2 m/s
Sensitivitet	Auto, lav
Hvitt lys-filter	6 500 lux
Mikrobølgefrekvens	24 GHz (24,15 til 24,25 GHz)
Digital temperaturkompensasjon	Støttet
Beskyttelse mot krypsone	Støttet
Digital behandling	Støttet
Forseglet optikk	Støttet
Sabotasjebeskyttelse	Foran
LED-indikator	Grønn (PIR), rød (mikrobølge), blå (alarm)
Strømforbruk	Maks 100 mA
Strømforsyning	9 til 16 VDC
Vanlig spenning	12 VDC
Driftstemperatur	-10 °C til 55 °C
Oppbevaringstemperatur	-20 °C til 60 °C
Driftsluftfuktighet	10 % til 90 %
Mål	ϕ 120 mm x 33,2 mm
Vekt	138 g
Monteringshøyde	2,4 til 4 m
Monteringsmetode	Tak
Bruksscenario	Innvendig

Bruk en strømforsyning som samsvarer med kravene til EN 50131-6 med riktig grad og miljøklasse.

Bruk strømadapteren som er i samsvar med LPS. Den anbefalte strømadapteren produseres av Shenzhen Honor Electronic Co., Ltd.

⚠ Detektorens synsvidde må ikke dekkes til delvis eller fullstendig.

Български

1 Изглед

1. Кондуктор за чувствителност на PIR 2. Кондуктор за светодиоди
3. Щифт за EOL аларми 4. Терминали 5. Щифт за намеса в EOL
6. Намеса 7. Сензор на PIR 8. Светодиоден индикатор
9. Микровълнов сензор

2 Инсталация

3 Окабеляване на резистор

Статус на релето

	Нормален	Аларма за PIR & микро вълни	Неизправност в PIR	Микровълнова неизправност	Намеса
Реле на алармата	Затваряне	Отваряне	Отваряне	Затваряне	Затваряне
Реле за намеса	Затваряне	Затваряне	Затваряне	Затваряне	Отваряне

Метод 1: Използвайте кондуктора, за да изберете съпротивление на EOL (край на линията) за щифтовете НАМЕСА/АЛАРМА ЗА EOL.
Метод 2: Добавете резистора към портовете за окабеляване НАМЕСА/АЛАРМА.
Забележка: Ако не се използва EOL окабеляване, оставете кондукторите в положение ИЗКЛЮЧЕНО. Не насилвайте кондуктора, ако не съвпада с щифта. Методи 1 и 2 не трябва да се използват едновременно за АЛАРМА/НАМЕСА.
a. Съпротивление на алармата: 1K, 2K2, 4K7, 5K6, 6K8
b. Съпротивление на алармата: 1K, 2K2, 4K7, 5K6

4 Тип на връзката

Забележка: Резисторът трябва да бъде свързан последователно с единия край на детектора.
a. Нормално затворен
b. Единичен край на линейно окабеляване
c. Двоен край на линейно окабеляване

5 Диапазон на отчитане

6 Включване

След включване индикаторът започва да мига бързо. След като самодиагностиката на детектора приключи, светодиодният индикатор ще изгасне, докато детекторът открие движение.

Спецификация

Метод на отчитане	Пасивен инфрачервен, микровълнов
Диапазон на отчитане	12 м
Ъгъл на отчитане	360°
Зони на отчитане	172
Скорост на отчитане	От 0,3 до 2 м/с
Чувствителност	Автоматична, ниска
Филтър за бяла светлина	6500 lux
Честота на микровълните	24 GHz (от 24,15 до 24,25 GHz)
Цифрова компенсация на температурата	Поддържа се
Защита на зоната от бавно движение	Поддържа се
Цифрова обработка	Поддържа се
Херметизирана оптика	Поддържа се
Защита срещу намеса	Отпред
Светодиоден индикатор	Зелен (PIR), червен (микровълнов), син (аларма)
Консумация на енергия	100 mA Max
Захранване	От 9 до 16 VDC
Обичайно напрежение	12 VDC
Работна температура	-10°C до 55°C (14°F до 131°F)
Температура на съхранение	-20°C до 60°C (-4°F до 140°F)
Работна влажност	10% до 90%
Размери	ϕ120 мм x 33,2 мм
Тегло	138 г
Височина на монтаж	От 2,4 до 4 м
Метод на монтаж	Таванен
Сценарий за приложение	На закрито

Използвайте захранващи блокове в съответствие с изискванията на EN 50131-6 с подходящо качество и екологичен клас.

Използвайте захранващ адаптер, съвместим с LPS. Препоръчителният захранващ адаптер е произведен от Shenzhen Honor Electronic Co., Ltd.

⚠ Не закривайте зрителното поле на детектора частично или изцяло.

עברית

1 תרשים רכיבים

1. מגשר רגישות גלאי נפח 2. מגשר לד 3. פין אזעקת קצה קו
4. הדקים 5. פין גלאי חבלה קצה קו 6. גלאי חבלה
7. גלאי נפח 8. מחוון לד 9. חיישן מיקרוגל

2 התקנה

3 חיווט נגד

מצב ממסר

	תקין	אזעקת נפח ומיקרוגל	תקלת גלאי נפח	תקלת גלאי מיקרוגל	גלאי חבלה
ממסר אזעקה	סגור	פתוח	פתוח	סגור	סגור
ממסר גלאי חבלה	סגור	סגור	סגור	סגור	פתוח

שיטה 1: יש להשתמש במגשר כדי לבחור נגד סוף קו בפיני אזעקה/ חבלה סוף קו.
שיטה 2: יש להוסיף נגד ליציאות חיווט אזעקה/ חבלה.
הערה: אם לא נעשה שימוש בחיווט סוף קו, יש להשאיר את המגשרים במצב OFF. אין להפעיל כוח בהכנסת המגשר אם אינו תואם לפין. אין להשתמש בשיטות 1 ו-2 ב אזעקה וחבלה בו זמנית.
א' התנגדות אזעקה: 1K, 2K2, 4K7, 5K6, 6K8
ב' התנגדות גלאי חבלה: 1K, 2K2, 4K7, 5K6

4 סוג חיבור

הערה: יש לחבר את הנגד בטור עם אחד מהדקי הגלאי.
א' סגור בדר"כ
ב' חיווט סוף קו יחיד
ג' חיווט סוף קו כפול

5 טווח זיהוי

6 הפעלה

לאחר הפעלה, המחוון יהבהב במהירות. לאחר שהגלאי ישלים את הבדיקה העצמית, מחוון הלד ייכבה עד שהגלאי יזהה תנועה.

מיפרט

שיטת זיהוי	א"א פסיבי, מיקרוגל
טווח זיהוי	12 מ'
זווית גילוי	360 מעלות
אזורי גילוי	172
מהירות גילוי	0.3 עד 2 מיקרו שנייה
רגישות	אוטומטי, נמוך
מסנן אור לבן	6500 לוקס
תדר מיקרוגל	24 GHz (24.15 עד 24.25 GHz)
פיצוי טמפרטורה דיגיטלי	תמיכה
גילוי באזור זחילה	תמיכה
עיבוד דיגיטלי	תמיכה
אופטיקה נבחרת	תמיכה
הגנה מפני חבלה	חזית
מחוון לד	ירוק (א"א), אדום (מיקרוגל), כחול (אזעקה)
צריכת חשמל	עד 100 mA
ספק כוח	9 עד 16 VDC
מתח טיפוסי	12 VDC
טמפרטורת עבודה	-10 עד 55 מעלות צלזיוס (14 עד 131 מעלות פרנהייט)
טמפרטורת אחסון	-20 עד 60 מעלות צלזיוס (-4 עד 140 מעלות פרנהייט)
לחות הפעלה	10% עד 90%
מידות	Φ120 על 33.2 מ"מ
משקל	138 גר'
גובה התקנה	2.4 עד 4 מטר
שיטת התקנה	תקרה
תרחיש יישום	במבנה

נבקשך להשתמש במקורות מתח התואמים את הדרישות של תקן EN 50131-6 בדירוג והסיווג הסביבתי המתאימים.

נבקשך להשתמש בספק כוח התואם ל-LPS. ספק הכוח המומלץ מיוצר על ידי חברת Shenzhen Honor Electronic Co., Ltd.

⚠ אין לחסום, חלקים או בכלל, את שדה הראייה של הגלאי.

မြန်မာ

1 အသွင်အပြင်လက္ခဏာ

1. PIR အာရုံခံမှု လျှပ်စီးဖြတ် ကိရိယာ 2. LED လျှပ်စီးဖြတ် ကိရိယာ 3. သတိပေးစက် EOL ပင်
4. တာမီနယ်များ 5. တမ်ပါ EOL ပင် 6. အခွင့်မရဝင်ရောက်မှု 7. PIR အာရုံခံ
8. LED အချက်ပြမီး 9. မိုက်ခရိုဝေ့ဖ် အာရုံခံ

2 တပ်ဆင်ခြင်း

3 လျှပ်ခံကြိုးသွယ်တန်းမှု

ထုတ်လွှင့်မှုအခြေအနေ

	ပုံမှန်	PIR နှင့် မိုက်ခရိုဝေ့ဖ် သတိပေးစက်	PIR အမှား	မိုက်ခရိုဝေ့ဖ် အမှား	အခွင့်မရဝင်ရောက်မှု
အချက်ပေးအသံ ပေးပို့မှု	ပိတ်ပါ	ဖွင့်ပါ	ဖွင့်ပါ	ပိတ်ပါ	ပိတ်ပါ
အခွင့်မရဝင်ရောက်မှု အချက်ပေးသံ ပေးပို့မှု	ပိတ်ပါ	ပိတ်ပါ	ပိတ်ပါ	ပိတ်ပါ	ဖွင့်ပါ

နည်းလမ်း 1- အခွင့်မရဝင်ရောက်/အချက်ပေး EOL ပင်များပေါ်တွင် EOL ခုခံမှုကို (လိုင်းအဆုံးတွင်) ရွေးချယ်ရန် လျှပ်စီးဖြတ်ကိရိယာကို အသုံးပြုပါ
နည်းလမ်း 2- အခွင့်မရဝင်ရောက်/အချက်ပေး သွယ်တန်းခြင်းလိုင်းပေါက်များတွင် လျှပ်ခံကို ထည့်ပါ။
မှတ်ချက်- EOL သွယ်တန်းခြင်းကို မသုံးပါက ဂျန်ပါများကို ပိတ်ထားခဲ့ပါ။ ဂျန်ပါနှင့် ပင်သည် မကိုက်ညီပါက အားသုံး၍ မထည့်ပါနှင့်။ နည်းလမ်း 1 နှင့် 2 ကို အချက်ပေးခြင်း/ အခွင့်မရဝင်ရောက်ခြင်းတို့တွင် တစ်ချိန်တည်း မသုံးသင့်ပါ။
a. အခွင့်မရဝင်ရောက်ခြင်း ခံနိုင်ရည်- 1K၊ 2K2၊ 4K7၊ 5K6၊ 6K8
b. အခွင့်မရဝင်ရောက်ခြင်း ခံနိုင်ရည်- 1K၊ 2K2၊ 4K7၊ 5K6

4 ချိတ်ဆက်မှုပုံစံ

မှတ်ချက်- လျှပ်ခံကြိုးကို ရှာဖွေရေးကိရိယာ၏အစွန်းတစ်ဖက်နှင့် အတန်းလိုက် ချိတ်ဆက်ရမည်။
a. ပုံမှန်အတိုင်း ပိတ်ထားသည်
b. လိုင်းဝါယာ၏ တစ်ခုတည်းသော အဆုံး
c. လိုင်းဝါယာ၏ အဆုံးသတ် နှစ်ခု

5 ရှာဖွေသိရှိမှု အကွာအဝေး

6 ပါဝါပေးခြင်း

ပါဝါဖွင့်ပြီးသည့်အခါ အညွှန်းမီးသည် လျင်မြန်စွာဖြင့် မိတ်တုတ်မိတ်တုတ်ဖြစ်လာပါမည်။ ရှာဖွေစက်ကိုယ်တိုင်စစ်ဆေးမှု ပြီးစီးသည်နှင့်၊ ရှာဖွေစက်က ရွေ့လျားမှုကို တွေ့သည့်တိုင်အောင် LED အညွှန်းမီးသည် ဆက်၍ပြသနေလိမ့်မည်။

အသေးစိတ် အချက်အလက်

ရှာဖွေနိုင်သည့်နည်းလမ်း	တစ်ဆင့်ခံ အနီအောက်ရောင်ခြည်၊ မိုက်ခရိုဝေ့ဖ်
ရှာဖွေသိရှိမှု အကွာအဝေး	12 m
ထောက်လှမ်းမှု ဒေါင့်	360°
ရှာဖွေသည့်ဇုန်များ	172
ရှာဖွေနိုင်သော အမြန်နှုန်း	0.3 မှ 2 m/s
အာရုံခံနိုင်စွမ်း	အလိုအလျောက်၊ အနိမ့်
အဖြူရောင်အလင်း စစ်ထုတ်မှု	6500 lux
မိုက်ခရိုဝေ့ဖ် ကြိမ်နှုန်း	24 GHz (24.15 မှ 24.25 GHz)
ဒစ်ဂျစ်တယ် အပူချိန် ခံနိုင်ရည်	ပံ့ပိုးသည်
အောက်ခြေပိုင်းအထိ ကာကွယ်ပေးခြင်း	ပံ့ပိုးသည်
ဒစ်ဂျစ်တယ်ဖြင့် လုပ်ဆောင်ခြင်း	ပံ့ပိုးသည်
မြင်ကွင်းအကာအကွယ်	ပံ့ပိုးသည်
ကာကွယ်ခြင်း	အရှေ့ဘက်
LED အချက်ပြမီး	အစိမ်း (PIR)၊ အနီ (မိုက်ခရိုဝေ့ဖ်)၊ အပြာ (သတိပေးစက်)
ပါဝါ သုံးစွဲမှု	100 mA အမြင့်ဆုံး
ပါဝါ ပေးသွင်းမှု	9 မှ 16 VDC အထိ
ပုံမှန်ဗို့အား	12 VDC
လုပ်ဆောင်ရန် အပူချိန်	-10 °C မှ 55 °C
သိမ်းဆည်းမှုအပူချိန်	-20 °C မှ 60 °C
လုပ်ဆောင်ရန် စိုထိုင်းဆ	10% မှ 90%
အတိုင်းအထွာ	φ120 mm x 33.2 mm
အလေးချိန်	138 g
တပ်ဆင်ရန်အမြင့်	2.4 မှ 4 m
တပ်ဆင်ရန်နည်းလမ်း	မျက်နှာကြက်
အသုံးပြုရန်နေရာ	အတွင်းဘက်

သင့်လျော်သော အဆင့်အတန်းနှင့် ပတ်ဝန်းကျင် အမျိုးအစားအရ EN 50131-6 ၏ လိုအပ်ချက်များနှင့်အညီ ပါဝါထောက်ပံ့ပေးမှုကို အသုံးပြုပါ။

LPS နှင့် ကိုက်ညီသော ပါဝါအဒက်ပတာကို အသုံးပြုပါ။ သုံးရန်အကြံပြုထားသော ပါဝါအဒက်ပတာကို Shenzhen Honor Electronic Co., Ltd. မှ ပြုလုပ်သည်။

⚠ ထောက်လှမ်းစက်၏ မြင်ကွင်းကို တစ်စိတ်တစ်ပိုင်း သို့မဟုတ် အပြည့်အဝ မကွယ်ပါစေနှင့်။

English

©2021 Hangzhou Hikvision Digital Technology Co., Ltd.
About this Manual
The Manual includes instructions for using and managing the Product. Pictures, charts, images and all other information hereinafter are for description and explanation only. The information contained in the Manual is subject to change, without notice, due to firmware updates or other reasons. Please find the latest version of this Manual at the Hikvision website (https://www.hikvision.com/).
Please use this Manual with the guidance and assistance of professionals trained in supporting the Product.
Disclaimer
HIKVISION and other Hikvision's trademarks and logos are the properties of Hikvision in various jurisdictions. Other trademarks and logos mentioned are the properties of their respective owners.
Disclaimer
TO THE MAXIMUM EXTENT PERMITTED BY APPLICABLE LAW, THIS MANUAL AND THE PRODUCT DESCRIBED, WITH ITS HARDWARE, SOFTWARE AND FIRMWARE, ARE PROVIDED "AS IS" AND "WITH ALL FAULTS AND ERRORS". HIKVISION MAKES NO WARRANTIES, EXPRESS OR IMPLIED, INCLUDING WITHOUT LIMITATION, MERCHANTABILITY, SATISFACTORY QUALITY, OR FITNESS FOR A PARTICULAR PURPOSE. THE USE OF THE PRODUCT BY YOU IS AT YOUR OWN RISK. IN NO EVENT WILL HIKVISION BE LIABLE TO YOU FOR ANY SPECIAL, CONSEQUENTIAL, INCIDENTAL, OR INDIRECT DAMAGES, INCLUDING, AMONG OTHERS, DAMAGES FOR LOSS OF BUSINESS PROFITS, BUSINESS INTERRUPTION, OR LOSS OF DATA, CORRUPTION OF SYSTEMS, OR LOSS OF DOCUMENTATION, WHETHER BASED ON BREACH OF CONTRACT, TORT (INCLUDING NEGLIGENCE), PRODUCT LIABILITY, OR OTHERWISE, IN CONNECTION WITH THE USE OF THE PRODUCT, EVEN IF HIKVISION HAS BEEN ADVISED OF THE POSSIBILITY OF SUCH DAMAGES OR EVEN IF HIKVISION IS ATTRIBUTED WITH THE NATURE OF THE INTERNET PROVIDER, FOR PERSONAL INJURY, DEATH, AND HIKVISION OPERATION, PROFIT, OR LEAKAGE OF OTHER PRODUCTS.
THE PRODUCT WITH THE INTERNET ACCESS MAY BE SUBJECT TO CYBER ATTACK, HACKER ATTACK, VIRUS INFECTION, OR OTHER INTERNET SECURITY RISKS; HOWEVER, HIKVISION WILL PROVIDE TIMELY TECHNICAL SUPPORT IF REQUIRED. YOU AGREE TO USE THIS PRODUCT IN COMPLIANCE WITH ALL APPLICABLE LAWS, AND YOU ARE SOLELY RESPONSIBLE FOR ENSURING THAT YOUR USE CONFORMS TO THE APPLICABLE LAW. ESPECIALLY, YOU ARE RESPONSIBLE FOR USING THIS PRODUCT IN A MANNER THAT DOES NOT INFRINGE ON THE RIGHTS OF THIRD PARTIES, INCLUDING WITHOUT LIMITATION, RIGHTS OF PUBLICITY, INTELLECTUAL PROPERTY RIGHTS, OR DATA PROTECTION AND OTHER PRIVACY RIGHTS. YOU SHALL NOT USE THIS PRODUCT FOR ANY PROHIBITED END-USES, INCLUDING THE DEVELOPMENT OR PRODUCTION OF WEAPONS OF MASS DESTRUCTION, THE DEVELOPMENT OR PRODUCTION OF CHEMICAL OR BIOLOGICAL WEAPONS, ANY ACTIVITIES IN THE CONTEXT RELATED TO ANY NUCLEAR EXPLOSIVE OR UNSAFE NUCLEAR FUEL-CYCLE, OR IN SUPPORT OF HUMAN RIGHTS ABUSES.
IN THE EVENT OF ANY CONFLICTS BETWEEN THIS MANUAL AND THE APPLICABLE LAW, THE LATTER PREVAILS.
Data Privacy
During the use of the product, you may be required to install equipment and connect to other devices or peripherals. Please ensure that the product and all peripheral equipment connected to the product comply with the applicable harmonized European standards listed under the RE Directive 2014/53/EU, the EMC Directive 2014/30/EU, the LVD Directive 2014/35/EU, the RoHS Directive 2011/65/EU

2012/19/EU (WEEE directive): Products marked with this symbol cannot be disposed of as unsorted municipal waste in the European Union. For proper recycling, return this product to your local supplier upon the purchase of equivalent new equipment, or dispose of it at designated collection points. For more information see: www.recyclethis.info

2006/66/EC (battery directive): This product contains a battery that cannot be disposed of as unsorted municipal waste in the European Union. See the product documentation for specific battery information. The battery is marked with this symbol, which may include lettering to indicate cadmium (Cd), lead (Pb), or mercury (Hg). For proper recycling, return the battery to your supplier or to a designated collection point. For more information see: www.recyclethis.info

FC Information

Please take attention that changes or modification not expressly approved by the party responsible for compliance could void the user's authority to operate the equipment.
FCC compliance: This equipment has been tested and found to comply with the limits for a Class B digital device, pursuant to part 15 of the FCC Rules. These limits are designed to provide reasonable protection against harmful interference in a residential installation. This equipment generates, uses and can radiate radio frequency energy and, if not installed and used in accordance with the instructions, may cause harmful interference to radio communications. However, there is no guarantee that interference will not occur in a particular installation. If this equipment does cause harmful interference to radio or television reception, which can be determined by turning the equipment off and on, the user is encouraged to try to correct the interference by one or more of the following measures:
—Reorient or relocate the receiving antenna.
—Increase the separation between the equipment and receiver.
—Connect the equipment into an outlet on a circuit different from that to which the receiver is connected.
—Consult the dealer or an experienced radio/TV technician for help

FCC Conditions
This device complies with part 15 of the FCC Rules. Operation is subject to the following two conditions:
1. This device may not cause harmful interference.
2. This device must accept any interference received, including interference that may cause undesired operation.

INSTALLATION CAUTION

⚠ 1. Install the equipment according to the instructions in this manual.
⚠ 2. To prevent injury, this equipment must be securely attached to the floor/wall in accordance with the installation instructions.

Français

©2021 Hangzhou Hikvision Digital Technology Co., Ltd. Tous droits réservés.
À propos de ce manuel
Ce manuel fournit des instructions d'utilisation et de gestion du produit. Les images, les tableaux, les figures et toutes les autres informations ci-après ne sont données qu'à titre de description et d'explication. Les informations contenues dans ce manuel sont modifiables sans préavis, en raison d'une mise à jour d'un micrologiciel ou pour d'autres raisons. Veuillez trouver la dernière version de ce manuel sur le site Internet de Hikvision (https://www.hikvision.com/).
Veuillez utiliser ce mode d'emploi avec les conseils et l'assistance de professionnels spécialement formés dans la prise en charge de ce produit.
HIKVISION et les autres marques et logos de Hikvision sont la propriété de Hikvision dans diverses juridictions. Toutes les autres marques et tous les logos mentionnés appartiennent à leurs propriétaires respectifs.
Clause d'exclusion de responsabilité
DANS LES LIMITES AUTORISÉES PAR LA LOI EN VIGUEUR, LE PRÉSENT MANUEL ET LE PRODUIT DÉCRIT, AINSI QUE SON MATÉRIEL, SES LOGICIELS ET SES MICROLOGICIELS, SONT FOURNIS « EN L'ÉTAT » ET « AVEC TOUS LES DÉFAUTS ET ERREURS ». HIKVISION NE FAIT AUCUNE GARANTIE, EXPLICITE OU IMPLICITE, Y COMPRIS, MAIS SANS S'Y LIMITER, DE QUALITÉ MARCHANDE, DE QUALITÉ SATISFAISANTE, OU DE L'ADÉQUATION À UN USAGE PARTICULIER. VOUS UTILISEZ LE PRODUIT À VOTRE PROPRE RISQUE. EN AUCUN CAS HIKVISION NE SERA TENU RESPONSABLE POUR TOUT DOMMAGE SPÉCIAL, CONSÉCUTIF, ACCESSOIRE OU INDIRECT. Y COMPRIS, ENTRE AUTRES, DES DOMMAGES RELATIFS À LA PERTE DE PROFITS D'ENTREPRISE, À L'INTERRUPTION D'ACTIVITÉS COMMERCIALES, OU LA PERTE DES DONNÉES, LA CORRUPTION DES SYSTÈMES, OU LA PERTE DES DOCUMENTS, S'ILS SONT BASÉS SUR UNE VIOLATION DE CONTRAT, UNE FAUTE (Y COMPRIS LA NÉGLIGENCE), LA RESPONSABILITÉ EN MATIÈRE DE PRODUITS, OU EN, RAPPORT AVEC L'UTILISATION DU PRODUIT, MÊME SI HIKVISION A ÉTÉ INFORMÉ DE LA POSSIBILITÉ DE TELS DOMMAGES OU MÊME SI HIKVISION EST RATTACHÉ À LA NATURE DU FOURNISSEUR D'ACCÈS À INTERNET, POUR DES BLESSURES PERSONNELLES, LE DÉCÈS, LE FONCTIONNEMENT DE HIKVISION, LE DÉGÂGE DE TOUTE RESPONSABILITÉ EN CAS DE FONCTIONNEMENT ANORMAL, DIVULGATION D'INFORMATIONS CONFIDENTIELLES OU AUTRES DOMMAGES DÉCOULANT D'UNE CYBERATTAQUE, D'UN PIRATAGE INFORMATIQUE, D'UNE INFECTION PAR DES VIRUS, OU D'AUTRES RISQUES DE SÉCURITÉ INTERNET ; TOUTEFOIS, HIKVISION FOURNIRA UNE ASSISTANCE TECHNIQUE DANS LES DÉLAIS, LE CAS ÉCHÉANT. VOUS ACCEPTEZ D'UTILISER CE PRODUIT CONFORMÉMENT À L'ENSEMBLE DES LOIS EN VIGUEUR. IL EST DE VOTRE RESPONSABILITÉ EXCLUSIVE DE VEILLER À CE QUE VOTRE UTILISATION SOIT CONFORME À LA LOI APPLICABLE. IL VOUS APPARTIENT SURTOUT D'UTILISER CE PRODUIT D'UNE MANIÈRE QUI N'ENFREINT PAS LES DROITS DES TIERS, Y COMPRIS, MAIS SANS S'Y LIMITER, LES DROITS DE PUBLICITÉ, LES DROITS DE PROPRIÉTÉ INTELLECTUELLE, OU LA PROTECTION DES DONNÉES ET D'AUTRES DROITS À LA VIE PRIVÉE. VOUS NE DEVEZ PAS UTILISER CE PRODUIT POUR TOUTE UTILISATION FINALE INTERDITE, NOTAMMENT LA MISE AU POINT OU LA PRODUCTION D'ARMES DE DESTRUCTION MASSIVE, LA MISE AU POINT OU LA FABRICATION D'ARMES CHIMIQUES OU BIOLOGIQUES, LES ACTIVITÉS DANS LE CONTEXTE LIÉ AUX EXPLOSIFS NUCLÉAIRES OU AU CYCLE DU COMBUSTIBLE NUCLÉAIRE DANGEREUX, OU SOUTENANT LES VIOLATIONS DES DROITS DE L'HOMME. EN CAS DE CONFLIT ENTRE CE MANUEL ET LES LOIS EN VIGUEUR, CES DERNIÈRES PRÉVALENT.
Protection des données
During the use of the product, you may be required to install equipment and connect to other devices or peripherals. Please ensure that the product and all peripheral equipment connected to the product comply with the applicable harmonized European standards listed under the RE Directive 2014/53/EU, the EMC Directive 2014/30/EU, the LVD Directive 2014/35/EU, the RoHS Directive 2011/65/EU

2012/19/UE (DEEE directive): Dans l'Union européenne, les produits portant ce pictogramme ne doivent pas être déposés dans une décharge municipale où le tri des déchets n'est pas pratiqué. Pour un recyclage adéquat, remettez ce produit à votre revendeur lors de l'achat d'un nouvel équipement équivalent, ou déposez-le dans un lieu de collecte prévu à cet effet. Pour de plus amples informations, consultez : www.recyclethis.info

2006/66/CE (directive sur les batteries) : Ce produit renferme une batterie qui ne peut pas être déposée dans une décharge municipale où le tri des déchets n'est pas pratiqué, dans l'Union européenne. Pour plus de précisions sur la batterie, reportez-vous à sa documentation. La batterie porte le pictogramme ci-contre, qui peut inclure la mention Cd (cadmium), Pb (plomb) ou Hg (mercure). Pour la recycler correctement, renvoyez la batterie à votre revendeur ou déposez-la dans un point de collecte prévu à cet effet. Pour de plus amples informations, consultez : www.recyclethis.info

PRÉCAUTION D'INSTALLATION

⚠ 1. Installez l'équipement conformément aux instructions de ce manuel.
⚠ 2. Afin d'éviter tout accident, cet appareil doit être correctement attaché sur le sol/mur conformément aux instructions d'installation.

Español

©2021 Hangzhou Hikvision Digital Technology Co. Ltd. Todos los derechos reservados.
Acerca de este Manual
El Manual incluye instrucciones para el uso y manejo del Producto. Las fotografías, cuadros, imágenes y cualquier otra información provista a continuación tienen fines descriptivos y explicativos únicamente. La información incluida en el Manual está sujeta a cambios sin previo aviso, por motivos de actualización de firmware u otros motivos. Por favor, encuentre la última versión de este manual en la página web de Hikvision (https://www.hikvision.com/).
Por favor, utilice este Manual con la orientación y asistencia de profesionales capacitados en el soporte del Producto.
HIKVISION y otras marcas y logotipos de Hikvision son propiedad de Hikvision en varias jurisdicciones. Otras marcas y logotipos mencionados son propiedad de sus respectivos dueños.
Descargo de responsabilidad
EN LA MÁXIMA MEDIDA PERMITIDA POR LA LEY APLICABLE, ESTE MANUAL Y EL PRODUCTO DESCRITO, CON SU HARDWARE, SOFTWARE Y FIRMWARE, SE SUMINISTRAN "TAL CUAL" Y "CON TODAS LAS FALLAS Y ERRORES". HIKVISION NO OFRECE GARANTÍAS, EXPRESAS O IMPLÍCITAS, INCLUYENDO, SIN LIMITACIÓN, LA COMERCIABILIDAD, LA CALIDAD SATISFACTORIA O LA IDONEIDAD PARA UN FIN DETERMINADO. EL USO DEL PRODUCTO ES BAJO SU PROPIO RIESGO. EN NINGÚN CASO HIKVISION SERÁ RESPONSABLE ANTE USTED DE SUMIDOS DAÑO ESPECIAL, CONSECUENTE, INCIDENTAL O INDIRECTO, INCLUIDOS, ENTRE OTROS, LOS DATOS POR PÉRDIDA DE BENEFICIOS COMERCIALES, INTERRUPCIÓN DE LA ACTIVIDAD COMERCIAL O PÉRDIDA DE DATOS, CORRUPCIÓN DE SISTEMAS O PÉRDIDA DE DOCUMENTACIÓN, YA SEA POR INCUMPLIMIENTO DE CONTRATO, AGRAVIO (INCLUIDA LA NEGLIGENCIA), RESPONSABILIDAD POR DAÑOS AL PRODUCTO, EN LA MEDIDA EN QUE HIKVISION HAYA SIDO ADVERTIDO DE LA POSIBILIDAD DE TALES DAÑOS O PÉRDIDAS. RECONOCE QUE LA NATURALEZA DE INTERNET CONLLEVA RIESGOS DE SEGURIDAD INHERENTES Y HIKVISION NO ASUMIRÁ NINGUNA RESPONSABILIDAD POR EL FUNCIONAMIENTO ANORMAL, LA FILTRACIÓN DE DATOS DE PRIVACIDAD O OTRAS PÉRDIDAS DE SEGURIDAD DE INTERNET QUE PUEDAN DERIVARSE DE UN ATAQUE DE PIRATAS INFORMÁTICOS, UN ATAQUE DE VIRUS U OTROS RIESGOS DE SEGURIDAD DE INTERNET; NO OBSTANTE, HIKVISION PROPORCIONARÁ ASISTENCIA TÉCNICA OPORTUNA SI ES NECESARIO. ACEPTA UTILIZAR ESTE PRODUCTO DE CONFORMIDAD CON TODAS LAS LEYES APLICABLES Y ES EL ÚNICO RESPONSABLE DE GARANTIZAR QUE SU USO SE AJUSTE A LA LEGISLACIÓN APLICABLE. ESPECIALMENTE, ES EL ÚNICO RESPONSABLE DE GARANTIZAR QUE EL PRODUCTO NO VIOLE LOS DERECHOS DE TERCEROS, INCLUIDOS, SIN LIMITACIÓN, LOS DERECHOS DE PUBLICIDAD, LOS DERECHOS DE PROPIEDAD INTELECTUAL O LA PROTECCIÓN DE DATOS Y OTROS DERECHOS DE PRIVACIDAD. NO UTILIZARÁ ESTE PRODUCTO PARA NINGÚN USO FINAL PROHIBIDO, INCLUIDO EL DESARROLLO O LA PRODUCCIÓN DE ARMAS DE DESTRUCCIÓN MASIVA, EL DESARROLLO O LA PRODUCCIÓN DE ARMAS QUÍMICAS O BIOLÓGICAS, CUALQUIER ACTIVIDAD EN EL CONTEXTO RELACIONADO CON CUALQUIER EXPLOSIVO NUCLEAR O CICLO DE COMBUSTIBLE NUCLEAR PELIGROSO O SIN SEGURIDAD NUCLEAR, O EN APOYO DE VIOLACIONES DE LOS DERECHOS HUMANOS.
EN CASO DE CONFLICTO ENTRE ESTE MANUAL Y LA LEGISLACIÓN VIGENTE, PREVALECE QUESTLATIMA.
Protección de datos
During the use of the product, you may be required to install equipment and connect to other devices or peripherals. Please ensure that the product and all peripheral equipment connected to the product comply with the applicable harmonized European standards listed under the RE Directive 2014/53/EU, the EMC Directive 2014/30/EU, the LVD Directive 2014/35/EU, the RoHS Directive 2011/65/EU

2012/19/EU (Directiva WEEE): Los productos que llevan este símbolo no pueden desecharse como residuos municipales no clasificados en la Unión Europea. Para un reciclado adecuado, devuelva el producto a su proveedor local cuando adquiera un nuevo equipo equivalente o deséchelo en los puntos de recolección designados. Para más información, consulte: www.recyclethis.info

2006/66/EC (directiva de batería): Este producto contiene una batería que no puede desecharse como un residuo municipal no clasificado en la Unión Europea. Consulte la documentación del producto para obtener información específica de la batería. La batería lleva este símbolo, que puede incluir una letra que indica cadmio (Cd), plomo (Pb) o mercurio (Hg). Para un reciclado adecuado, devuelva la batería a su proveedor o al centro de recolección designado. Para más información, consulte: www.recyclethis.info

PRECAUCIÓN EN LA INSTALACIÓN

⚠ 1. Instale el equipo según las instrucciones de este manual.
⚠ 2. Para evitar lesiones, este equipo debe fijarse firmemente al suelo/pared de acuerdo con las instrucciones de instalación.

Português (Brasil)

©2021 Hangzhou Hikvision Digital Technology Co., Ltd. Todos os direitos reservados.
Acerca deste Manual
O Manual inclui instruções para utilizar e gerir o produto. As fotografias, os gráficos, as imagens e todas as outras informações doravante apresentadas destinam-se apenas a fins de descrição e informativos. As informações que constam do Manual estão sujeitas a alteração, sem aviso prévio, devido a atualizações de firmware ou a outros motivos. Encontre a versão mais recente deste Manual no site da Hikvision (https://www.hikvision.com/).
Utilize este Manual sob orientação e com a assistência de profissionais formados neste Produto.
HIKVISION e outras marcas registradas e logotipos da Hikvision são propriedade da Hikvision em diversas jurisdições. Outras marcas comerciais e logotipos mencionados são propriedade dos respectivos proprietários.
Aviso legal
NA MEDIDA MÁXIMA PERMITIDA PELA LEI APLICÁVEL, ESTE MANUAL E O PRODUTO DESCRITO, COM O SEU HARDWARE, SOFTWARE E FIRMWARE, SÃO FORNECIDOS "TAL COMO ESTÃO" E "COM TODAS AS SUAS FALHAS E ERROS". A HIKVISION NÃO DÁ, DE FORMA EXPLÍCITA OU IMPLÍCITA, GARANTIAS DE, INCLUINDO E SEM LIMITAÇÃO, COMERCIABILIDADE, QUALIDADE DO SERVIÇO OU ADEQUAÇÃO A UMA FINALIDADE ESPECÍFICA. A SUA UTILIZAÇÃO DESTE PRODUTO É FEITA POR SUA CONTA E RISCO. EM NENHUMA CIRCUNSTÂNCIA, A HIKVISION SERÁ RESPONSÁVEL POR SI EM RELAÇÃO A QUAISQUER DANOS ESPECIAIS, CONSEQUENCIAIS, INCIDENTAIS OU INDIRETOS, INCLUINDO, ENTRE OUTROS, DANOS PELA PERDA DE LUCROS COMERCIAIS, INTERRUPÇÃO DA ATIVIDADE, PERDA DE DADOS, CORRUPÇÃO DE SISTEMAS OU PERDA DE DOCUMENTAÇÃO SEJA COM BASE NUMA VIOLAÇÃO DO CONTRATO, ATOS ILÍCITOS (INCLUINDO NEGLIGÊNCIA), RESPONSABILIDADE PELO PRODUTO OU, DE OUTRO MODO, RELACIONADA COM A UTILIZAÇÃO DO PRODUTO, AINDA QUE A HIKVISION TENHA SIDO AVISADA SOBRE A POSSIBILIDADE DE TAIS DANOS OU PERDAS, O UTILIZADOR RECONHECE QUE A NATUREZA DA INTERNET OFERECE RISCOS DE SEGURANÇA INERENTES E QUE A HIKVISION NÃO SERÁ RESPONSABILIZADA POR UM FUNCIONAMENTO ANORMAL, PERDA DE PRIVACIDADE OU OUTROS DANOS RESULTANTES DE ATAQUES INFORMÁTICOS, ATAQUES DE PIRATARIA, INFEÇÃO POR VÍRUS OU OUTROS RISCOS ASSOCIADOS À SEGURANÇA DA INTERNET; NO ENTANTO, A HIKVISION PRESTARÁ APOIO TÉCNICO ATEMPADO, SE SOLICITADO. O UTILIZADOR ACEITA UTILIZAR ESTE PRODUTO EM CONFORMIDADE COM TODAS AS LEIS APLICÁVEIS E SER O ÚNICO RESPONSÁVEL POR GARANTIR QUE A SUA UTILIZAÇÃO É CONFORME À LEI APLICÁVEL. PARTICULARMENTE, O UTILIZADOR É O RESPONSÁVEL PELA UTILIZAÇÃO DESTE PRODUTO DE MODO QUE NÃO INFRINJA OS DIREITOS DE TERCEIROS, INCLUINDO, ENTRE OUTROS, OS DIREITOS DE PUBLICIDADE, DIREITOS DE PROPRIEDADE INTELECTUAL OU DE PROTEÇÃO DE DADOS, OU QUAISQUER OUTROS DIREITOS DE PRIVACIDADE. O UTILIZADOR NÃO PODERÁ UTILIZAR ESTE PRODUTO PARA QUAISQUER UTILIZAÇÕES FINAIS PROIBIDAS, INCLUINDO O DESENVOLVIMENTO OU PRODUÇÃO DE ARMAS DE DESTRUIÇÃO MASSIVA, DESENVOLVIMENTO OU PRODUÇÃO DE QUÍMICOS OU ARMAS BIOLÓGICAS, QUAISQUER ATIVIDADES DESENVOLVIDAS NO ÂMBITO DE EXPLOSIVOS NUCLEARES OU CICLOS DE COMBUSTÍVEL NUCLEAR INSEGURO OU PARA APOIAR ABUSOS AOS DIREITOS HUMANOS. NA EVENTUALIDADE DA OCORRÊNCIA DE ALGUM CONFLITO ENTRE ESTE MANUAL E A LEGISLAÇÃO APLICÁVEL, ESTA ÚLTIMA PREVALECE.
Proteção de dados
During the use of the product, you may be required to install equipment and connect to other devices or peripherals. Please ensure that the product and all peripheral equipment connected to the product comply with the applicable harmonized European standards listed under the RE Directive 2014/53/EU, the EMC Directive 2014/30/EU, the LVD Directive 2014/35/EU, the RoHS Directive 2011/65/EU

2012/19/EU (Diretiva WEEE): os produtos marcados com este símbolo não podem ser descartados como rejeitos municipais não classificados na União Europeia. Para a reciclagem adequada, retorne este produto ao seu fornecedor local ao comprar um novo equipamento equivalente ou descarte-o em pontos de coleta designados. Para obter mais informações, acesse: www.recyclethis.info

2006/66/EC (diretiva sobre baterias): este produto contém uma bateria que não pode ser descartada como um rejeito municipal não classificado na União Europeia. Refira-se à documentação do produto para informações específicas sobre baterias. A bateria é marcada com este símbolo, que poderá incluir letras para indicar cádmio (Cd), chumbo (Pb) ou mercúrio (Hg). Para a reciclagem adequada, devolva a bateria ao fornecedor ou encaminhe-a a um ponto de coleta designado. Para obter mais informações, acesse: www.recyclethis.info

CUIDADOS NA INSTALAÇÃO

⚠ 1. Instale o equipamento de acordo com as instruções neste manual.
⚠ 2. Para prevenir lesões, este equipamento deve ser fixado de forma segura ao piso/parede, de acordo com as instruções de instalação.

Português

©2021 Hangzhou Hikvision Digital Technology Co., Ltd. Todos os direitos reservados.
Acerca deste Manual
O Manual inclui instruções para utilizar e gerir o produto. As fotografias, os gráficos, as imagens e todas as outras informações doravante apresentadas destinam-se apenas a fins de descritivos e informativos. As informações que constam do Manual estão sujeitas a alteração, sem aviso prévio, devido a atualizações de firmware ou a outros motivos. Pode encontrar a versão mais recente deste Manual no website da Hikvision (https://www.hikvision.com/).
Utilize este Manual sob orientação e com a assistência de profissionais formados neste Produto.
HIKVISION e outros logótipos e marcas comerciais da Hikvision são propriedade da Hikvision em vários territórios. Outras marcas comerciais e logótipos mencionados são propriedade dos respetivos proprietários.
Aviso legal
NA MEDIDA MÁXIMA PERMITIDA PELA LEI APLICÁVEL, ESTE MANUAL E O PRODUTO DESCRITO, COM O SEU HARDWARE, SOFTWARE E FIRMWARE, SÃO FORNECIDOS "TAL COMO ESTÃO" E "COM TODAS AS SUAS FALHAS E ERROS". A HIKVISION NÃO OFERECE GARANTIAS, EXPRESSAS OU IMPLÍCITAS, INCLUINDO, SEM LIMITAÇÃO, COMERCIALIZAÇÃO, QUALIDADE SATISFATÓRIA OU ADEQUAÇÃO A UMA FINALIDADE ESPECÍFICA. A UTILIZAÇÃO DESTE PRODUTO É FEITA POR SUA CONTA E RISCO. EM NENHUMA CIRCUNSTÂNCIA, A HIKVISION SERÁ RESPONSÁVEL POR SI EM RELAÇÃO A QUAISQUER DANOS ESPECIAIS, CONSEQUENCIAIS, INCIDENTAIS OU INDIRETOS, INCLUINDO, ENTRE OUTROS, DANOS PELA PERDA DE LUCROS COMERCIAIS, INTERRUPÇÃO DA ATIVIDADE, PERDA DE DADOS, CORRUPÇÃO DE SISTEMAS OU PERDA DE DOCUMENTAÇÃO SEJA COM BASE NUMA VIOLAÇÃO DO CONTRATO, ATOS ILÍCITOS (INCLUINDO NEGLIGÊNCIA), RESPONSABILIDADE PELO PRODUTO OU, DE OUTRO MODO, RELACIONADA COM A UTILIZAÇÃO DO PRODUTO, AINDA QUE A HIKVISION TENHA SIDO AVISADA SOBRE A POSSIBILIDADE DE TAIS DANOS OU PERDAS. O UTILIZADOR RECONHECE QUE A NATUREZA DA INTERNET OFERECE RISCOS DE SEGURANÇA INERENTES E QUE A HIKVISION NÃO SERÁ RESPONSABILIZADA POR UM FUNCIONAMENTO ANORMAL, PERDA DE PRIVACIDADE OU OUTROS DANOS RESULTANTES DE ATAQUES INFORMÁTICOS, ATAQUES DE PIRATARIA, INFEÇÃO POR VÍRUS OU OUTROS RISCOS ASSOCIADOS À SEGURANÇA DA INTERNET; NO ENTANTO, A HIKVISION PRESTARÁ APOIO TÉCNICO ATEMPADO, SE SOLICITADO. O UTILIZADOR ACEITA UTILIZAR ESTE PRODUTO EM CONFORMIDADE COM TODAS AS LEIS APLICÁVEIS E SER O ÚNICO RESPONSÁVEL POR GARANTIR QUE A SUA UTILIZAÇÃO É CONFORME À LEI APLICÁVEL. PARTICULARMENTE, O UTILIZADOR É O RESPONSÁVEL PELA UTILIZAÇÃO DESTE PRODUTO DE MODO QUE NÃO INFRINJA OS DIREITOS DE TERCEIROS, INCLUINDO, ENTRE OUTROS, OS DIREITOS DE PUBLICIDADE, DIREITOS DE PROPRIEDADE INTELECTUAL OU DE PROTEÇÃO DE DADOS, OU QUAISQUER OUTROS DIREITOS DE PRIVACIDADE. O UTILIZADOR NÃO PODERÁ UTILIZAR ESTE PRODUTO PARA QUAISQUER UTILIZAÇÕES FINAIS PROIBIDAS, INCLUINDO O DESENVOLVIMENTO OU PRODUÇÃO DE ARMAS DE DESTRUIÇÃO MASSIVA, DESENVOLVIMENTO OU PRODUÇÃO DE QUÍMICOS OU ARMAS BIOLÓGICAS, QUAISQUER ATIVIDADES DESENVOLVIDAS NO ÂMBITO DE EXPLOSIVOS NUCLEARES OU CICLOS DE COMBUSTÍVEL NUCLEAR INSEGURO OU PARA APOIAR ABUSOS AOS DIREITOS HUMANOS. NA EVENTUALIDADE DA OCORRÊNCIA DE ALGUM CONFLITO ENTRE ESTE MANUAL E A LEGISLAÇÃO APLICÁVEL, ESTA ÚLTIMA PREVALECE.

2012/19/EU (Diretiva WEEE): Os produtos com este símbolo não podem ser eliminados como resíduos urbanos indiferenciados na União Europeia. Para uma reciclagem adequada, devolva este produto ao seu fornecedor local quando adquirir um novo equipamento equivalente ou elimine-o através dos pontos de recolha adequados. Para mais informações, consulte: www.recyclethis.info

2006/66/CE (diretiva relativa a baterias): Este produto contém uma bateria que não pode ser eliminada como resíduo urbano indiferenciado na União Europeia. Consulte a documentação do produto para obter informações específicas acerca da bateria. A bateria está marcada com este símbolo, que pode incluir letras para indicar cádmio (Cd), chumbo (Pb), ou mercúrio (Hg). Para reciclar o produto de forma adequada, devolva a bateria ao seu fornecedor ou coloque-a num ponto de reciclagem indicado. Para mais informações, consulte: www.recyclethis.info

CUIDADOS NA INSTALAÇÃO

⚠ 1. Instale o equipamento de acordo com as instruções constantes deste manual.
⚠ 2. Para evitar ferimentos, este equipamento deve ser fixo corretamente ao chão/parede em conformidade com as instruções de instalação.

Русский

©2021 Hangzhou Hikvision Digital Technology Co., Ltd. Все права защищены.
О данном Руководстве
В Руководство входят инструкции по эксплуатации Изделия. Фотографии, схемы, иллюстрации и прочие материалы приведены исключительно в качестве описаний и пояснений. Информация, приведенная в Руководстве, может быть изменена без предварительного уведомления в связи с обновлением микропрограммы или по другим причинам. Используйте последнюю редакцию Руководства. Ее можно найти на веб-сайте компании Hikvision (https://www.hikvision.com/).
Используйте Руководство под наблюдением специалистов, обученных обслуживанию Изделия.
HIKVISION и все другие торговые марки и логотипы Hikvision являются собственностью компании Hikvision в различных юрисдикциях. Другие товарные знаки и логотипы, упоминаемые в Руководстве, являются собственностью соответствующих владельцев.
Ограничение ответственности
В МАКСИМАЛЬНОЙ СТЕПЕНИ, РАЗРЕШЕННОЙ ДЕЙСТВУЮЩИМИ ЗАКОНОДАТЕЛЬСТВАМИ, ДАННОЕ РУКОВОДСТВО И ОПИСАННОЕ ИЗДЕЛИЕ ВМЕСТЕ С АППАРАТНОЙ ЧАСТЬЮ, ПРОГРАММНЫМ ОБЕСПЕЧЕНИЕМ И МИКРОПРОГРАММНОЙ ЧАСТЬЮ ПРЕДОСТАВЛЯЮТСЯ «КАК ЕСТЬ» И «СО ВСЕМИ ИЗДЕРЖКАМИ И ОШИБКАМИ». КОМПАНИЯ HIKVISION НЕ ДАЕТ НИКАКИХ ГАРАНТИЙ, В ТОМ ЧИСЛЕ ГАРАНТИЙ ТОВАРНОЙ ПРИГОДНОСТИ И УДОВЛЕТВОРИТЕЛЬНОГО КАЧЕСТВА, КАК И ПРИГОДНОСТИ ДЛЯ КОНКРЕТНЫХ ЦЕЛЕЙ. ПОТРЕБИТЕЛЬ ИСПОЛЬЗУЕТ ИЗДЕЛИЕ НА СВОЙ СТРАХ И РИСК. НИ ПРИ КАКИХ ОБСТОЯТЕЛЬСТВАХ КОМПАНИЯ HIKVISION НЕ НЕСЕТ ОТВЕТСТВЕННОСТИ ПЕРЕД ВАМИ ЗА ПОСЛЕДУЮЩИЕ, КАМУФЛИРУЮЩИЕ, ПОБОЧНЫЕ ИЛИ ПРЯМЫЕ УБЫТКИ В ВИДЕ УТРАЧЕННОЙ ПРИБЫЛИ, ПЕРЕРЫВОВ В ДЕЯТЕЛЬНОСТИ, ПОТЕРИ ДАННЫХ, ДОКУМЕНТАЦИИ ИЛИ ПОВРЕЖДЕНИЯ СИСТЕМ, ЕСЛИ ВО ПО ПРИЧИНЕ НАРУШЕНИЯ ДОГОВОРА, ПРОТИВОПРАВНЫХ ДЕЙСТВИЙ В ТОМ ЧИСЛЕ ХАЛАТНОСТИ, НАСТУПЛЕНИЯ ОТВЕТСТВЕННОСТИ ЗА ИЗДЕЛИЕ, ИЛИ В КОНТЕКСТЕ ИСПОЛЬЗОВАНИЯ ДАННОГО ИЗДЕЛИЯ, ДАЖЕ ЕСЛИ КОМПАНИИ HIKVISION БЫЛО ИЗВЕСТНО О ВОЗМОЖНОСТИ ТАКИХ ПОТЕРЬ ИЛИ ЕСЛИ ПРИЧИНА ОТВЕТСТВЕННОСТИ ЛЕЖИТ НА ПОСТАВЩИКЕ ИНТЕРНЕТ-УСЛУГ, ПРИ ПОВРЕЖДЕНИИ ЖИЗНИ, ЗДОРОВЬЯ ЧЕЛОВЕКА ИЛИ ПРИ ОТКАЗЕ ОТВЕТСТВЕННОСТИ ЗА СБОИ В РАБОТЕ ОБОРУДОВАНИЯ, УТЕЧКИ ИНФОРМАЦИИ И ДРУГОЙ УЩЕРБ, ВЫЗВАННЫЙ КИБЕРАТАКАМИ, ХАКЕРАМИ, ВИРУСАМИ ИЛИ СЕТЕВЫМИ УГРОЗАМИ; ОДНАКО НАША КОМПАНИЯ ОБЕСПЕЧИВАЕТ ВАМ ТЕХНИЧЕСКУЮ ПОДДЕРЖКУ ПРИ ПОЯВЛЕНИИ ИЗДЕЛИЯ В СООТВЕТСТВИИ СО ВСЕМИ ПРИМЕНИМЫМИ ЗАКОНАМИ И НЕСЕТ ЛИЧНУЮ ОТВЕТСТВЕННОСТЬ ЗА ИХ СОБЛЮДЕНИЕ. В ЧАСТНОСТИ, ПОТРЕБИТЕЛЬ НЕСЕТ ОТВЕТСТВЕННОСТЬ ЗА ИСПОЛЬЗОВАНИЕ ДАННОГО ИЗДЕЛИЯ ТАКИМ ОБРАЗОМ, ЧТОБЫ ОНО НЕ НАРУШАЛО ПРАВА ТРЕТЬИХ ЛИЦ, В ТОМ ЧИСЛЕ ПРАВ ЛИЧНОСТИ И ПРИВАТНОСТИ. ВЫ НЕ ВПРАВЕ ИСПОЛЬЗОВАТЬ ИЗДЕЛИЕ ДЛЯ ЗАПРЕЩЕННЫХ ЦЕЛЕЙ, В ТОМ ЧИСЛЕ ДЛЯ РАЗРАБОТКИ И ПРОИЗВОДСТВА ОРУЖИЯ МАССОВОГО УНИЧТОЖЕНИЯ, ХИМИЧЕСКОГО ИЛИ БИОЛОГИЧЕСКОГО ОРУЖИЯ, ОСУЩЕСТВЛЕНИЯ КАКОЙ-ЛИБО ДЕЯТЕЛ

Română

©2021 Hangzhou Hikvision Digital Technology Co., Ltd. Toate drepturile rezervate.

Despre acest manual

Manualul include instrucţiunile pentru utilizarea şi gestionarea produsului. Fotografiile, graficele şi imaginile, precum şi celelalte informaţii expuse în continuare sunt prezente exclusiv în scop descriptiv şi explicativ. Informaţiile din Manual pot fi modificate fără notificare, ca urmare a actualizărilor de firmware sau din alte motive. Vă rugăm să găsiţi cea mai recentă versiune a acestui manual pe site-ul web Hikvision (https://www.hikvision.com/).

Vă rugăm să utilizaţi acest manual cu îndrumarea şi asistenţa profesioniştilor instruiţi în asistenţa pentru acest produs.

HIKVISION şi alte mărci comerciale şi sigle ale Hikvision reprezintă proprietatea Hikvision în diferite jurisdicţii. Alte mărci comerciale şi logo-uri men ionate reprezintă proprietatea de inătorilor resepctivi.

Declinarea răspunderii legale

ÎN MĂSURA MAXIMĂ PERMISĂ DE LEGEA APLICABILĂ, ACEST MANUAL ŞI PRODUSUL DESCRIS CU HARDWARE-UL, SOFTWARE-UL ŞI FIRMWARE-UL SĂU, SUNT FURNIZATE „CA ATARE" ŞI „CU TOATE DEFECŢIUNILE ŞI ERORILE". HIKVISION NU OFERA NICIO GARANTIE, NICI IN MOD EXPRES SI NICI IMPLICIT, IN CEEA CE PRIVESTE INCLUSIV, DAR FARA LIMITARE LA COMERCIABILITATEA, CALITATEA SATISFĂCĂTOARE, SAU UTILITATEA PENTRU UN ANUMIT SCOP. DVS. VEŢI UTILIZA ACEST PRODUS PE PROPRIUL DVS. RISC. ÎN NICIUN CAZ, HIKVISION NU VA FI RĂSPUNZĂTOARE FA Ă DE DVS. PENTRU ORICE DAUNE INDIRECTE, INCIDENTALE, SPECIALE, DAUNE PENTRU PIERDEREA PROFITULUI, INTRERUPEREA AFACERII SAU PIERDEREA DE DATE, DEFECTAREA SISTEMELOR SAU PIERDEREA DOCUMENTA IEI, PE BAZA ÎNCĂLCĂRII CONTRACTULUI, UNEI INFRAC IUNI (INCLUSIV NEGLIJEN Ă), RĂSPUNDEREA PENTRU PRODUSE SAU PRINTR-UN ALT MOD LEGAT DE UTILIZAREA PRODUSULUI, CHIAR DACĂ HIKVISION A FOST INFORMATĂ ÎN PREALABIL DESPRE POSIBILITATEA APARI IEI UNOR ASTFEL DE DAUNE SAU PIERDERI. SUNTEŢI DE ACORD CĂ INTERNETUL, PRIN NATURA SA, PRESUPUNE RISCURI INERENTE CU PRIVIRE LA SECURITATE, IAR HIKVISION NU ÎŞI ASUMĂ NICIO RESPONSABILITATE PENTRU OPERARE NESATISFACATOARE, ABATERI PRIVIND CONFIDENŢIALITATEA SAU ALTE DAUNE REZULTATE ÎN URMA UNUI ATAC CIBERNETIC, ATAC AL HACKERILOR, INFECŢII CU VIRUŞI SAU ALTOR RISCURI PRIVIND SECURITATEA PE INTERNET; CU TOATE ACESTEA, HIKVISION VA OFERI SUPORT TEHNIC ÎN TIMP UTIL, DACĂ ESTE NECESAR. SUNTEŢI I DE ACORD SĂ UTILIZA I ACEST PRODUS ÎN CONFORMITATE CU TOATE LEGILE APLICABILE, DEVENIND RESPONSABIL PENTRU UTILIZAREA ÎN CONFORMITATECU LEGEA APLICABILĂ. SUNTE I, DE ASEMENEA, RESPONSABIL PENTRU UTILIZAREA ACESTUI PRODUS FĂRĂ A ÎNCĂLCA DREPTURILE TER ILOR, INCLUSIV, DAR FĂRĂ A SE LIMITA LA DREPTURILE PUBLICITĂ II, DREPTURILE DE PROPRIETATE INTELECTUALĂ SAU DREPTUL LA PROTEC IA DATELOR ŞI ALTE DREPTURI PRIVATE. NU UTILIZA I ACEST PRODUS PENTRU UTILIZĂRI FINALE INTERZISE, INCLUSIV DEZVOLTAREA SAU PRODUC IA DE ARME DE DISTRUGERE ÎN MASĂ, DEZVOLTAREA SAU PRODUC IA DE ARME CHIMICE SAU BIOLOGICE, ACTIVITĂ I LEGATE DE ORICE EXPLOZIBIL NUCLEAR SAU CICLU DE COMBUSTIBIL NUCLEAR CARE AR PRODUCE LIPSĂ DE SIGURAN Ă SAU ÎN SPRIJINUL ABUZURILOR ASUPRA DREPTURILOR OMULUI. ÎN EVENTUALITATEA UNUI CONFLICT ÎNTRE ACEST MANUAL ŞI LEGISLA IA APLICABILĂ, VA AVEA PRIORITATE ULTIMA DINTRE ACESTEA.

Acest produs şi - dacă este cazul - şi accesoriile furnizate sunt marcate cu „CE" şi respectă, prin urmare, standardele europene armonizate aplicabile enumerate în Directiva RE 2014/53/UE, Directiva EMC 2014/30/UE, Directiva LVD 2014/35/UE, Directiva RoHS 2011/65/UE

2012/19/UE (Directiva DEEE): Produsele marcate cu acest simbol nu pot fi eliminate ca deşeuri municipale nesortate în Uniunea Europeană. Pentru o reciclare adecvată, returna i acest produs furnizorului dvs. local la achizi ionarea unui nou echipament echivalent sau elimina i-l în punctele de colectare indicate. Pentru mai multe informaţii, consultaţi: www.recyclethis.info.

2006/66/CE (Directiva pentru baterii): Acest produs conţine o baterie, care nu poate fi eliminată ca deşeu municipal nesortat în Uniunea Europeană. Consultaţi documentaţia produsului, pentru informaţii specifice despre baterie. Bateria este marcată cu acest simbol, care poate include litere pentru a indica metale precum cadmi (Cd), plumb (Pb) sau mercur (Hg). Pentru o reciclare adecvată, returna i bateria furnizorului dvs. sau la un punct de colectare adecvat. Pentru mai multe informaţii, consultaţi: www.recyclethis.info.

PRECAUŢIE CU PRIVIRE LA MONTARE

1. Instalaţi echipamentul conform instrucţiunilor din acest manual.
2. Pentru a preveni rănirea, acest echipament trebuie să fie fixat ferm pe podea/perete, în conformitate cu instrucţiunile de instalare.

Slovenčina

©2021 Hangzhou Hikvision Digital Technology Co., Ltd. Všetky práva vyhradené.

Informácie o tomto návode

Táto príručka obsahuje pokyny na používanie a správu produktu. Obrázky, grafy, nákresy a všetky ďalšie informácie, ktoré sú v ňom uvedené, slúžia len na opis a vysvetlenie. Informácie uvedené v návode sa môžu zmeniť bez predchádzajúceho upozornenia v dôsledku aktualizácií firmvéru alebo iných príčin. Najnovšiu verziu tohto návodu nájdete na webovej stránke spoločnosti Hikvision (https://www.hikvision.com/).

Používajte tento návod v súlade s pokynmi a radami odborníkov, ktorí sú vyškolení na obsluhu produktu.

HIKVISION a iné ochranné známky a logá spoločnosti Hikvision sú vlastníctvom spoločnosti Hikvision v rôznych jurisdikciách. Iné ochranné známky a logá sú vlastníctvom príslušných majiteľov.

Odmietnutie zodpovednosti

V MAXIMÁLNOM MOŽNOM ROZSAHU, KTORÝ POVOĽUJÚ PRÍSLUŠNÉ PRÁVNE PREDPISY, SA TÁTO PRÍRUČKA A OPÍSANÝ PRODUKT SPOLU S JEHO HARDVÉROM, SOFTVÉROM A FIRMVÉROM, DODÁVAJÚ V STAVE „AKO SÚ" A „SO VŠETKÝMI PORUCHAMI A CHYBAMI". SPOLOČNOSŤ HIKVISION NEPOSKYTUJE ŽIADNE VÝSLOVNÉ ANI PREDPOKLADANÉ ZÁRUKY, OKREM INÉHO VRÁTANE ZÁRUKY PREDAJNOSTI, USPOKOJIVEJ KVALITY ALEBO VHODNOSTI NA KONKRÉTNY ÚČEL. POUŽÍVANIE PRODUKTU JE NA VAŠE VLASTNÉ RIZIKO. SPOLOČNOSŤ HIKVISION V ŽIADNOM PRÍPADE NENESIE ZODPOVEDNOSŤ ZA ŽIADNE OSOBITNÉ, NÁSLEDNÉ, NÁHODNÉ ALEBO NEPRIAME ŠKODY, OKREM INÉHO VRÁTANE ŠKÔD Z UŠLÉHO PODNIKATEĽSKÉHO ZISKU, PRERUŠENIA PODNIKANIA, STRATY ÚDAJOV, POŠKODENIA SYSTÉMOV ALEBO STRATY DOKUMENTÁCIE, ČI UŽ NA ZÁKLADE PORUŠENIA ZMLUVY, PREČINU (VRÁTANE NEDBALOSTI), ZODPOVEDNOSTI ZA PRODUKT ALEBO INAK V SÚVISLOSTI S POUŽÍVANÍM PRODUKTU, A TO ANI V PRÍPADE, AK BOLA SPOLOČNOSŤ HIKVISION UPOZORNENÁ NA MOŽNOSŤ TAKÝCHTO ŠKÔD. UZNÁVATE, ŽE POVAHA INTERNETU UMOŽŇUJE INHERENTNÉ BEZPEČNOSTNÉ RIZIKÁ A SPOLOČNOSŤ HIKVISION NENESIE ŽIADNU ZODPOVEDNOSŤ ZA NEŠTANDARDNÚ PREVÁDZKU, ÚNIK OSOBNÝCH ÚDAJOV ANI ZA INÉ ŠKODY V DÔSLEDKU KYBERNETICKÉHO ÚTOKU, HAKERSKÉHO ÚTOKU, VÍRUSOVEJ INFEKCIE ALEBO INÝCH BEZPEČNOSTNÝCH RIZÍK SIETE INTERNET; V PRÍPADE POTREBY VŠAK SPOLOČNOSŤ HIKVISION POSKYTNE VČASNÚ TECHNICKÚ PODPORU. SÚHLASÍTE S POUŽÍVANÍM TOHTO PRODUKTU V SÚLADE SO VŠETKÝMI PRÍSLUŠNÝMI ZÁKONMI A NESIETE VÝHRADNÚ ZODPOVEDNOSŤ ZA ZABEZPEČENIE, ABY VAŠE POUŽÍVANIE BOLO V SÚLADE S PRÍSLUŠNÝMI ZÁKONMI. STE OBZVLÁŠŤ ZODPOVEDNÍ ZA POUŽÍVANIE TOHTO PRODUKTU SPÔSOBOM, KTORÝ NEPORUŠUJE PRÁVA TRETÍCH STRÁN, OKREM INÉHO PRÁVA PUBLICITY, PRÁVA DUŠEVNÉHO VLASTNÍCTVA, PRÁVA NA OCHRANU ÚDAJOV A INÉ PRÁVA NA OCHRANU SÚKROMIA. TENTO PRODUKT NESMIETE POUŽÍVAŤ NA ŽIADNE ZAKÁZANÉ ÚČELY VRÁTANE VÝVOJA ALEBO VÝROBY ZBRANÍ HROMADNÉHO NIČENIA, VÝVOJA ALEBO VÝROBY CHEMICKÝCH ALEBO BIOLOGICKÝCH ZBRANÍ, AKÝCHKOĽVEK AKTIVÍT V SÚVISLOSTI S AKOUKOĽVEK JADROVOU VÝBUŠNINOU ALEBO NEBEZPEČNÝM CYKLOM JADROVÉHO PALIVA, ALEBO NA PODPORU ZNEUŽÍVANIA ĽUDSKÝCH PRÁV. V PRÍPADE AKÉHOKOĽVEK NESÚLADU MEDZI TOUTO PRÍRUČKOU A PRÍSLUŠNÝMI PRÁVNYMI PREDPISMI MAJÚ PREDNOSŤ PRÍSLUŠNÉ PRÁVNE PREDPISY.

Tento výrobok a rovnako aj príslušenstvo, ak k nemu bolo dodané, sú označené značkou „CE", takže sú v súlade s príslušnými harmonizovanými európskymi normami uvedenými v smernici o rádiových zariadeniach (RE) 2014/53/EÚ, smernici o elektromagnetickej kompatibilite (EMC) 2014/30/EÚ, smernici o nízkom napätí (LVD) 2014/35/EÚ a smernici o obmedzení používania určitých nebezpečných látok v elektrických a elektronických zariadeniach (RoHS) 2011/65/EÚ.

2012/19/EÚ (smernica o odpade z elektrických a elektronických zariadení): Produkty označené týmto symbolom sa v rámci Európskej únie nesmú likvidovať spolu s netriedeným komunálnym odpadom. Po zakúpení ekvivalentného nového zariadenia zrecyklujte produkt tým, že ho odovzdáte miestnemu dodávateľovi alebo ho zlikvidujete na určených zberných miestach. Ďalšie informácie nájdete na: www.recyclethis.info.

2006/66/ES (smernica o batériách): Tento produkt obsahuje batériu, ktorá sa v rámci Európskej únie nesmie likvidovať spolu s netriedeným komunálnym odpadom. Konkrétne informácie o batérii nájdete v dokumentácii produktu. Batéria je označená týmto symbolom, ktorý môže obsahovať písmená označujúce obsah kadmia (Cd), olova (Pb) alebo ortuti (Hg). Zrecyklujte batériu tým, že ju odovzdáte dodávateľovi alebo ju zlikvidujete na určenom zbernom mieste. Ďalšie informácie nájdete na: www.recyclethis.info.

VÝSTRAHA PRI INŠTALÁCII

1. Zariadenie nainštalujte podľa pokynov v tejto príručke.
2. Aby sa predišlo zraneniu, musí byť zariadenie bezpečne pripevnené k podlahe/stene podľa inštalačných pokynov.

Ελληνικά

©2021 Hangzhou Hikvision Digital Technology Co., Ltd. Με την επιφύλαξη παντός δικαιώματος.

Πληροφορίες για το παρόν εγχειρίδιο

Το Εγχειρίδιο περιλαμβάνει οδηγίες για τη χρήση και τη διαχείριση του Προϊόντος. Οι φωτογραφίες, τα διαγράμματα, οι εικόνες και όλες οι άλλες πληροφορίες που ακολουθούν προορίζονται μόνο για περιγραφή και επεξήγηση. Οι πληροφορίες που περιέχονται στο Εγχειρίδιο υπόκεινται σε αλλαγές, χωρίς προειδοποίηση, λόγω ενημερώσεων υλικολογισμικού ή για άλλους λόγους. Βρείτε την τελευταία έκδοση αυτού του Εγχειριδίου στον ιστότοπο της Hikvision (https://www.hikvision.com/).

Συνιστάται να χρησιμοποιήσετε το παρόν Εγχειρίδιο υπό την καθοδήγηση και τη βοήθεια επαγγελματιών εκπαιδευμένων στην υποστήριξη του Προϊόντος.

HIKVISION και άλλα εμπορικά σήματα και λογότυπα της Hikvision αποτελούν ιδιοκτησία της Hikvision σε διάφορες δικαιοδοσίες. Λοιπά εμπορικά σήματα και λογότυπα που αναφέρονται αποτελούν ιδιοκτησία των αντίστοιχων ιδιοκτητών.

Αποποίηση ευθυνών

ΣΤΟΝ ΜΕΓΙΣΤΟ ΒΑΘΜΟ ΠΟΥ ΕΠΙΤΡΕΠΕΤΑΙ ΑΠΟ ΤΟ ΙΣΧΥΟΝ ΔΙΚΑΙΟ, ΤΟ ΠΑΡΟΝ ΕΓΧΕΙΡΙΔΙΟ ΚΑΙ ΤΟ ΠΡΟΪΟΝ ΠΟΥ ΠΕΡΙΓΡΑΦΕΤΑΙ, ΜΑΖΙ ΜΕ ΤΟΝ ΥΛΙΚΟ ΕΞΟΠΛΙΣΜΟ, ΤΟ ΛΟΓΙΣΜΙΚΟ ΚΑΙ ΤΟ ΥΛΙΚΟΛΟΓΙΣΜΙΚΟ, ΠΑΡΕΧΟΝΤΑΙ «ΩΣ ΕΧΟΥΝ» ΚΑΙ «ΜΕ ΟΛΑ ΤΑ ΣΦΑΛΜΑΤΑ ΚΑΙ ΒΛΑΒΕΣ». Η HIKVISION ΔΕΝ ΠΑΡΕΧΕΙ ΕΓΓΥΗΣΕΙΣ, ΡΗΤΕΣ Ή ΣΙΩΠΗΡΕΣ, ΣΥΜΠΕΡΙΛΑΜΒΑΝΟΜΕΝΩΝ ΕΝΔΕΙΚΤΙΚΑ, ΕΜΠΟΡΕΥΣΙΜΟΤΗΤΑΣ, ΙΚΑΝΟΠΟΙΗΤΙΚΗΣ ΠΟΙΟΤΗΤΑΣ, Ή ΚΑΤΑΛΛΗΛΟΤΗΤΑΣ ΓΙΑ ΣΥΓΚΕΚΡΙΜΕΝΟ ΣΚΟΠΟ. Η ΧΡΗΣΗ ΤΟΥ ΠΡΟΪΟΝΤΟΣ ΑΠΟ ΕΣΑΣ ΓΙΝΕΤΑΙ ΜΕ ΔΙΚΟ ΣΑΣ ΚΙΝΔΥΝΟ. ΣΕ ΚΑΜΙΑ ΠΕΡΙΠΤΩΣΗ Η HIKVISION ΔΕΝ ΕΙΝΑΙ ΥΠΕΥΘΥΝΗ ΑΠΕΝΑΝΤΙ ΣΑΣ ΓΙΑ ΟΠΟΙΑΔΗΠΟΤΕ ΕΙΔΙΚΗ, ΑΠΟΘΕΤΙΚΗ, ΣΥΜΠΤΩΜΑΤΙΚΗ Ή ΕΜΜΕΣΗ ΖΗΜΙΑ, ΣΥΜΠΕΡΙΛΑΜΒΑΝΟΜΕΝΩΝ ΜΕΤΑΞΥ ΑΛΛΩΝ, ΖΗΜΙΩΝ ΓΙΑ ΑΠΩΛΕΙΑ ΕΠΙΧΕΙΡΗΜΑΤΙΚΩΝ ΚΕΡΔΩΝ, ΔΙΑΚΟΠΗ ΕΠΙΧΕΙΡΗΜΑΤΙΚΗΣ ΛΕΙΤΟΥΡΓΙΑΣ Ή ΑΠΩΛΕΙΑ ΔΕΔΟΜΕΝΩΝ, ΚΑΤΑΣΤΡΟΦΗ ΣΥΣΤΗΜΑΤΩΝ, Ή ΑΠΩΛΕΙΑ ΤΕΚΜΗΡΙΩΣΗΣ, ΒΑΣΕΙ ΑΘΕΤΗΣΗΣ ΣΥΜΒΑΣΗΣ, ΑΔΙΚΟΠΡΑΞΙΑΣ (ΣΥΜΠΕΡΙΛΑΜΒΑΝΟΜΕΝΗΣ ΤΗΣ ΑΜΕΛΕΙΑΣ), ΕΥΘΥΝΗΣ ΑΠΟΖΗΜΙΩΣΗΣ ΠΡΟΪΟΝΤΟΣ, Ή ΑΛΛΩΣ ΠΩΣ, ΑΚΟΜΗ ΚΑΙ ΕΑΝ Η HIKVISION ΕΧΕΙ ΕΝΗΜΕΡΩΘΕΙ ΓΙΑ ΤΗΝ ΠΙΘΑΝΟΤΗΤΑ ΤΕΤΟΙΩΝ ΖΗΜΙΩΝ Ή ΑΠΩΛΕΙΩΝ. ΑΝΑΓΝΩΡΙΖΕΤΕ ΟΤΙ Η ΦΥΣΗ ΤΟΥ ΔΙΑΔΙΚΤΥΟΥ ΕΝΕΧΕΙ ΕΓΓΕΝΕΙΣ ΚΙΝΔΥΝΟΥΣ ΑΣΦΑΛΕΙΑΣ, ΚΑΙ Η HIKVISION ΔΕΝ ΑΝΑΛΑΜΒΑΝΕΙ ΟΥΔΕΜΙΑ ΕΥΘΥΝΗ ΓΙΑ ΜΗ ΚΑΝΟΝΙΚΗ ΛΕΙΤΟΥΡΓΙΑ, ΔΙΑΡΡΟΗ ΑΠΟΡΡΗΤΩΝ ΔΕΔΟΜΕΝΩΝ Ή ΑΛΛΕΣ ΖΗΜΙΕΣ ΠΟΥ ΠΡΟΚΥΠΤΟΥΝ ΛΟΓΩ ΚΥΒΕΡΝΟ-ΕΠΙΘΕΣΗΣ, ΕΠΙΘΕΣΗΣ ΧΑΚΕΡ, ΜΟΛΥΝΣΗΣ ΑΠΟ ΙΟ Ή ΑΛΛΟΥΣ ΔΙΑΔΙΚΤΥΑΚΟΥΣ ΚΙΝΔΥΝΟΥΣ ΑΣΦΑΛΕΙΑΣ. ΩΣΤΟΣΟ, Η HIKVISION ΘΑ ΠΑΡΕΧΕΙ ΕΓΚΑΙΡΗ ΤΕΧΝΙΚΗ ΥΠΟΣΤΗΡΙΞΗ, ΕΦ' ΟΣΟΝ ΑΠΑΙΤΗΘΕΙ. ΣΥΜΦΩΝΕΙΤΕ ΝΑ ΧΡΗΣΙΜΟΠΟΙΗΣΕΤΕ ΑΥΤΟ ΤΟ ΠΡΟΪΟΝ ΣΕ ΣΥΜΜΟΡΦΩΣΗ ΜΕ ΟΛΟΥΣ ΤΟΥΣ ΙΣΧΥΟΝΤΕΣ ΝΟΜΟΥΣ, ΚΑΙ ΘΑ ΕΧΕΤΕ ΤΗΝ ΑΠΟΚΛΕΙΣΤΙΚΗ ΕΥΘΥΝΗ ΝΑ ΔΙΑΣΦΑΛΙΖΕΤΕ ΟΤΙ Η ΧΡΗΣΗ ΣΑΣ ΣΥΜΦΩΝΕΙ ΜΕ ΤΟ ΙΣΧΥΟΝ ΔΙΚΑΙΟ. ΕΙΔΙΚΑ, ΕΙΣΤΕ ΥΠΕΥΘΥΝΟΙ ΓΙΑ ΤΗ ΧΡΗΣΗ ΑΥΤΟΥ ΤΟΥ ΠΡΟΪΟΝΤΟΣ ΜΕ ΤΡΟΠΟ ΠΟΥ ΔΕΝ ΠΑΡΑΒΙΑΖΕΙ ΤΑ ΔΙΚΑΙΩΜΑΤΑ ΤΡΙΤΩΝ ΜΕΡΩΝ, ΣΥΜΠΕΡΙΛΑΜΒΑΝΟΜΕΝΩΝ ΕΝΔΕΙΚΤΙΚΑ, ΔΙΚΑΙΩΜΑΤΩΝ ΔΗΜΟΣΙΟΤΗΤΑΣ, ΔΙΚΑΙΩΜΑΤΩΝ ΠΝΕΥΜΑΤΙΚΗΣ ΙΔΙΟΚΤΗΣΙΑΣ, Ή ΠΡΟΣΤΑΣΙΑΣ ΔΕΔΟΜΕΝΩΝ ΚΑΙ ΑΛΛΩΝ ΔΙΚΑΙΩΜΑΤΩΝ ΑΠΟΡΡΗΤΟΥ. ΔΕΝ ΘΑ ΧΡΗΣΙΜΟΠΟΙΗΣΕΤΕ ΑΥΤΟ ΤΟ ΠΡΟΪΟΝ ΓΙΑ ΟΠΟΙΑΔΗΠΟΤΕ ΑΠΑΓΟΡΕΥΜΕΝΗ ΤΕΛΙΚΗ ΧΡΗΣΗ, ΣΥΜΠΕΡΙΛΑΜΒΑΝΟΜΕΝΗΣ ΤΗΣ ΑΝΑΠΤΥΞΗΣ Ή ΠΑΡΑΓΩΓΗΣ ΜΑΖΙΚΗΣ ΚΑΤΑΣΤΡΟΦΗΣ, ΤΗΣ ΑΝΑΠΤΥΞΗΣ Ή ΠΑΡΑΓΩΓΗΣ ΧΗΜΙΚΩΝ Ή ΒΙΟΛΟΓΙΚΩΝ ΟΠΛΩΝ, ΤΥΧΟΝ ΔΡΑΣΤΗΡΙΟΤΗΤΩΝ ΣΕ ΠΛΑΙΣΙΟ ΠΟΥ ΣΧΕΤΙΖΕΤΑΙ ΜΕ ΟΠΟΙΑΔΗΠΟΤΕ ΕΚΡΗΚΤΙΚΑ ΠΥΡΗΝΙΚΗΣ ΕΝΕΡΓΕΙΑΣ Ή ΜΗ ΑΣΦΑΛΟΥΣ ΚΥΚΛΟΥ ΠΥΡΗΝΙΚΩΝ ΚΑΥΣΙΜΩΝ, Ή ΠΡΟΣ ΥΠΟΣΤΗΡΙΞΗ ΠΑΡΑΒΙΑΣΕΩΝ ΤΩΝ ΑΝΘΡΩΠΙΝΩΝ ΔΙΚΑΙΩΜΑΤΩΝ. ΣΕ ΠΕΡΙΠΤΩΣΗ ΤΥΧΟΝ ΔΙΕΝΕΞΕΩΝ ΜΕΤΑΞΥ ΤΟΥ ΠΑΡΟΝΤΟΣ ΕΓΧΕΙΡΙΔΙΟΥ ΚΑΙ ΤΗΣ ΙΣΧΥΟΥΣΑΣ ΝΟΜΟΘΕΣΙΑΣ, ΠΡΟΤΕΡΑΙΟΤΗΤΑ ΕΧΕΙ Η ΔΕΥΤΕΡΗ.

Το προϊόν και - όπου ισχύει - τα παρεχόμενα εξαρτήματα φέρουν τη σήμανση «CE» και άρα είναι σύμφωνα με τα ισχύοντα εναρμονισμένα ευρωπαϊκά πρότυπα που αναφέρονται στην Οδηγία RE 2014/53/ΕΕ, την Οδηγία EMC 2014/30/ΕΕ, την Οδηγία LVD 2014/35/ΕΕ, την Οδηγία RoHS 2011/65/ΕΕ

2012/19/ΕΕ (Οδηγία WEEE): Τα προϊόντα που φέρουν το συγκεκριμένο σύμβολο δεν επιτρέπεται να απορρίπτονται με τα μη ταξινομημένα δημοτικά απόβλητα στην Ευρωπαϊκή Ένωση. Για σωστή ανακύκλωση, επιστρέψτε το προϊόν στον τοπικό προμηθευτή, κατά την αγορά αντίστοιχου νέου εξοπλισμού ή απορρίψτε το σε εγκεκριμένα σημεία συλλογής. Για περισσότερες πληροφορίες: www.recyclethis.info.

2006/66/ΕΚ (Οδηγία περί μπαταριών): Το παρόν προϊόν περιέχει μπαταρία η οποία δεν επιτρέπεται να απορρίπτεται με τα μη ταξινομημένα δημοτικά απόβλητα στην Ευρωπαϊκή Ένωση. Ανατρέξτε στην τεκμηρίωση του προϊόντος για συγκεκριμένες πληροφορίες μπαταρίας. Η μπαταρία φέρει το συγκεκριμένο σύμβολο, το οποίο ενδέχεται να περιλαμβάνει γράμματα που υποδηλώνουν την παρουσία καδμίου (Cd), μολύβδου (Pb) ή υδραργύρου (Hg). Για σωστή ανακύκλωση, επιστρέψτε την μπαταρία στον προμηθευτή σας ή σε εγκεκριμένο σημείο συλλογής. Για περισσότερες πληροφορίες: www.recyclethis.info.

ΠΡΟΦΥΛΑΞΗ ΓΙΑ ΤΗΝ ΕΓΚΑΤΑΣΤΑΣΗ

1. Εγκαταστήστε τον εξοπλισμό σύμφωνα με τις οδηγίες σε αυτό το εγχειρίδιο.
2. Για την αποφυγή τραυματισμών, αυτός ο εξοπλισμός πρέπει να είναι στερεωμένος καλά στο δάπεδο/τοίχο σύμφωνα με τις οδηγίες εγκατάστασης.

Hrvatski

©2021 Hangzhou Hikvision Digital Technology Co., Ltd. Sva prava pridržana.

O Priručniku

Priručnik uključuje upute za uporabu i upravljanje proizvodom. Slike, dijagrami i sve ostale informacije u daljnjem tekstu služe samo u svrhu opisa i objašnjenja. Informacije sadržane u ovom Priručniku podložne su izmjeni, bez upozorenja, zbog ažuriranja ugrađenog softvera ili drugih razloga. Molimo potražite najnoviju verziju ovog priručnika na web stranici Hikvision (https://www.hikvision.com/).

Molimo koristite ovaj priručnik uz smjernice i pomoć stručnjaka obučenih za podršku proizvodu.

HIKVISION i drugi zaštitni znaci i logotipi tvrtke Hikvision vlasništvo su tvrtke Hikvision u raznim državama. Drugi navedeni znaci i logotipi u pojedinačnom su vlasništvu.

Odricanje

DO MAKSIMALNOG OBUJMA DOZVOLJENOG PRIMJENJIVIM ZAKONOM, OVAJ PRIRUČNIK I OPISANI PROIZVOD, SA SVOJIM HARDVEROM, SOFTVEROM I FIRMVEROM DAJU SE „KAKVI JESU" I „SA SVIM GREŠKAMA I POGREŠKAMA". HIKVISION NE DAJE JAMSTVA, IZRIČITA ILI PODRAZUMIJEVANA, UKLJUČUJUĆI BEZ OGRANIČENJA, PRODAJNOST, ZADOVOLJAVAJUĆU KVALITETU ILI PRILAGODLJIVOST ZA ODREĐENU SVRHU. KORIŠTENJE PROIZVODA NA VLASTITI RIZIK. TVRTKA HIKVISION NI U KOJEM SLUČAJU NIJE ODGOVORNA ZA BILO KOJU POSEBNU, POSLJEDIČNU, SPOREDNU ILI NEIZRAVNU ŠTETU, UKLJUČUJUĆI, IZMEĐU OSTALIH, ŠTETU ZA GUBITAK POSLOVNE DOBITI, PREKID POSLOVANJA, ILI GUBITKA PODATAKA, KORUPCIJE SUSTAVA, ILI GUBITKA DOKUMENTACIJE, BILO TEMELJENO NA POVREDI UGOVORA, DELIKTU (UKLJUČUJUĆI NEHAJ), ODGOVORNOSTI ZA PROIZVOD, ILI INAČE U VEZI S KORIŠTENJEM PROIZVODA, ČAK I AKO JE HIKVISION BIO UPOZOREN O MOGUĆNOSTI TAKVIH ŠTETA ILI GUBITKA. PRIZNAJETE DA PRIRODA INTERNETA PREDSTAVLJA NEPOSREDNE SIGURNOSNE RIZIKE, I HIKVISION NE PREUZIMA NIKAKVU ODGOVORNOST ZA NEUOBIČAJEN RAD, POVREDU PRIVATNOSTI ILI DRUGE ŠTETE PROIZAŠLE IZ CYBER NAPADA, NAPADA HAKERA, ZARAZE VIRUSOM, ILI DRUGIH SIGURNOSNIH INTERNETSKIH RIZIKA; MEĐUTIM, HIKVISION ĆE OSIGURATI PRAVOVREMENU TEHNIČKU PODRŠKU AKO JE POTREBNO. PRIHVAĆATE KORISTITI OVAJ PROIZVOD U SKLADU SA SVIM PRIMJENJIVIM ZAKONIMA, I VI STE ISKLJUČIVO ODGOVORNI ZA OSIGURAVANJE DA JE VAŠE KORIŠTENJE U SKLADU SA PRIMJENJIVIM ZAKONOM. POSEBNO STE ODGOVORNI ZA KORIŠTENJE OVOG PROIZVODA NA NAČIN KOJI NE KRŠI PRAVA TREĆIH STRANA, UKLJUČUJUĆI BEZ OGRANIČENJA, PRAVA JAVNOSTI, PRAVA INTELEKTUALNOG VLASNIŠTVA, ILI ZAŠTITE PODATAKA I DRUGIH PRAVA PRIVATNOSTI. NE SMIJETE KORISTITI OVAJ PROIZVOD U BILO KOJE ZABRANJENE KRAJNJE SVRHE, UKLJUČUJUĆI RAZVOJ ILI PROIZVODNJU ORUŽJA ZA MASOVNO UNIŠTENJE, RAZVOJ ILI PROIZVODNJU KEMIJSKOG ILI BIOLOŠKOG ORUŽJA, BILO KOJE AKTIVNOSTI U KONTEKSTU POVEZANOM S BILO KAKVIM NUKLEARNIM EKSPLOZIVOM ILI NESIGURNIM NUKLEARNIM GORIVNIM CIKLUSOM, ILI U PODRŠCI ZLOUPORABI LJUDSKIH PRAVA. U SLUČAJU BILO KAKVIH SUKOBA IZMEĐU OVOG PRIRUČNIKA I VAŽEĆEG ZAKONA, ZAKON ĆE PREVLADATI.

Ovaj proizvod i – ako je primjenjivo – priloženi dodaci označeni su oznakom „CE" te su stoga u skladu s primjenjivim usklađenim europskim normama navedenim u Direktivi 2014/53/EU o radijskoj opremi, Direktivi 2014/30/EU o elektromagnetskoj kompatibilnosti, Direktivi 2014/35/EU o niskom naponu, Direktivi 2011/65/EU o ograničenju uporabe određenih opasnih tvari u električnoj i elektroničkoj opremi.

Direktivi 2012/19/EU o otpadnoj električnoj i elektroničkoj opremi (OEEO): Proizvodi označeni ovim simbolom ne mogu se odlagati kao nerazvrstani komunalni otpad u Europskoj uniji. Za pravilnu reciklažu, vratite ovaj proizvod lokalnom dobavljaču pri kupnji istovjetne nove opreme, ili ga odložite na mjestima predviđenim za prikupljanje. Za više informacija posjetite: www.recyclethis.info.

2006/66/EC (direktiva o baterijama): Ovaj proizvod sadrži bateriju koja se ne može odlagati kao nerazvrstani komunalni otpad u Europskoj uniji. Pogledajte dokumentaciju proizvoda za određene informacije o baterijama. Baterija je označena ovim simbolom, što može uključivati slova za označavanje kadmija (Cd), olova (Pb) ili žive (Hg). Za pravilnu reciklažu, vratite bateriju svom dobavljaču ili na mjesto predviđeno za odlaganje. Za više informacija posjetite: www.recyclethis.info.

UPOZORENJA O POSTAVLJANJU

1. Instalirajte opremu prema uputama u ovom priručniku.
2. Ova oprema mora biti čvrsto pričvršćena na pod/zid u skladu s uputama za ugradnju kako biste spriječili ozljede.

Українська

©2021 Hangzhou Hikvision Digital Technology Co., Ltd. Усі права захищено.

Про цю Інструкцію

Ця Інструкція містить вказівки з використання Виробу та керування ним. Рисунки, діаграми, зображення та вся інша інформація в цьому документі надається лише для опису та пояснення. Інформація, що міститься в Інструкції, може змінюватися без попередження внаслідок оновлення прошивки чи з інших причин. З останньою версією цієї інструкції можна ознайомитися на вебсайті Hikvision (https://www.hikvision.com/).

Використовуйте Інструкцію під наглядом фахівців, які навчені обслуговувати Виріб.

HIKVISION та інші торгові марки й логотипи компанії Hikvision є власністю компанії Hikvision у різних юрисдикціях. Інші наведені торгові марки та логотипи є власністю їх відповідних власників.

Обмеження відповідальності

В МАКСИМАЛЬНИХ МЕЖАХ, ДОЗВОЛЕНИХ ЗАСТОСОВУВАНИМ ЗАКОНОМ, ЦЕ КЕРІВНИЦТВО ТА ОПИСАНИЙ ВИРІБ, З ЙОГО АПАРАТНИМ, ПРОГРАМНИМ ТА МІКРОПРОГРАМНИМ ЗАБЕЗПЕЧЕННЯМ, НАДАЮТЬСЯ «ЯК Є» ТА «ЗІ ВСІМА НЕДОЛІКАМИ ТА ПОМИЛКАМИ». HIKVISION НЕ НАДАЄ ЖОДНИХ ГАРАНТІЙ, ЯВНИХ АБО ОЧІКУВАНИХ, ВКЛЮЧАЮЧИ, БЕЗ ОБМЕЖЕНЬ, КОМЕРЦІЙНІ ЯКОСТІ, ЗАДОВІЛЬНУ ЯКІСТЬ АБО ПРИДАТНІСТЬ ДЛЯ ХАРАКТЕРНОЇ МЕТИ. ВИКОРИСТАННЯ ВИРОБУ ВІДБУВАЄТЬСЯ НА ВАШ ВЛАСНИЙ РИЗИК. КОМПАНІЯ HIKVISION НІ В ЯКОМУ РАЗІ НЕ НЕСЕ ВІДПОВІДАЛЬНОСТІ ПЕРЕД ВАМИ ЗА БУДЬ-ЯКІ СПЕЦІАЛЬНІ, ЛОГІЧНО ВИТІКАЮЧІ, ВИПАДКОВІ АБО НЕПРЯМІ ЗБИТКИ, ВКЛЮЧАЮЧИ, КРІМ ІНШОГО, ПОШКОДЖЕННЯ, ЩО ВЕДУТЬ ДО ВТРАТИ КОМЕРЦІЙНОГО ПРИБУТКУ, ПЕРЕРИВАННЯ ДІЛОВОЇ АКТИВНОСТІ АБО ВТРАТИ ДАНИХ, ПСУВАННЯ СИСТЕМ АБО ВТРАТИ ДОКУМЕНТАЦІЇ, НЕВАЖЛИВО, ЧИ ВНАСЛІДОК ПОРУШЕННЯ КОНТРАКТУ, ЦИВІЛЬНОГО ПРАВОПОРУШЕННЯ (ВКЛЮЧАЮЧИ НЕДБАЛІСТЬ), ВІДПОВІДАЛЬНОСТІ ЗА ВИРІБ, АБО ІНШИМ ЧИНОМ, ПОВ'ЯЗАНИХ З ВИКОРИСТАННЯМ ВИРОБУ, НАВІТЬ ЯКЩО КОМПАНІЯ HIKVISION ПОВІДОМЛЯЛА ПРО МОЖЛИВІСТЬ ТАКИХ ЗБИТКІВ АБО ВТРАТ. ВИ УСВІДОМЛЮЄТЕ, ЩО ПРИРОДА ІНТЕРНЕТУ НЕСЕ ПРИТАМАННІ РИЗИКИ ДЛЯ БЕЗПЕКИ, І КОМПАНІЯ HIKVISION НЕ БЕРЕ НА СЕБЕ НІЯКОЇ ВІДПОВІДАЛЬНОСТІ ЗА НЕНОРМАЛЬНУ РОБОТУ, ВТРАТУ КОНФІДЕНЦІЙНОСТІ АБО ІНШІ ЗБИТКИ В РЕЗУЛЬТАТІ КІБЕР-АТАК, ХАКЕРСЬКИХ АТАК, ЗАРАЖЕНЬ ВІРУСАМИ АБО ІНШИХ РИЗИКІВ ДЛЯ БЕЗПЕКИ В ІНТЕРНЕТІ, ОДНАК, КОМПАНІЯ HIKVISION В РАЗІ НЕОБХІДНОСТІ НАДАСТЬ СВОЄЧАСНУ ТЕХНІЧНУ ПІДТРИМКУ. ВИ ПОГОДЖУЄТЕСЬ ВИКОРИСТОВУВАТИ ЦЕЙ ВИРІБ У ВІДПОВІДНОСТІ ДО ВСІХ ЗАСТОСОВУВАНИХ ЗАКОНІВ, І ВИ НЕСЕТЕ ОДНООСІБНУ ВІДПОВІДАЛЬНІСТЬ ЗА ЗАБЕЗПЕЧЕННЯ ВИКОРИСТАННЯ ВИРОБУ ВІДПОВІДНО ДО ЗАСТОСОВУВАНОГО ЗАКОНУ. ЗОКРЕМА, ВИ НЕСЕТЕ ВІДПОВІДАЛЬНСТЬ ЗА ВИКОРИСТАННЯ ЦЬОГО ВИРОБУ СПОСОБОМ, ЯКИЙ НЕ ПОРУШУЄ ПРАВА ТРЕТІХ СТОРІН, ВКЛЮЧАЮЧИ, БЕЗ ОБМЕЖЕНЬ, ПРАВА РОЗГОЛОШЕННЯ, ПРАВА ІНТЕЛЕКТУАЛЬНОЇ ВЛАСНОСТІ ТА ІНШІ ПРАВА ЩОДО КОНФІДЕНЦІЙНОСТІ. ВИ НЕ ПОВИННІ ВИКОРИСТОВУВАТИ ЦЕЙ ВИРІБ ДЛЯ БУДЬ-ЯКОГО ЗАБОРОНЕНОГО КІНЦЕВОГО ПРИЗНАЧЕННЯ, ВКЛЮЧАЮЧИ РОЗРОБКУ ВИРОБНИЦТВА ЗБРОЇ МАСОВОГО ЗНИЩЕННЯ, РОЗРОБКУ ВИРОБНИЦТВА ХІМІЧНОЇ АБО БІОЛОГІЧНОЇ ЗБРОЇ, БУДЬ-ЯКІ ДІЇ В КОНТЕКСТІ, ПОВ'ЯЗАНОМУ З ЯДЕРНОЮ ВИБУХОВОЮ РЕЧОВИНОЮ АБО НЕБЕЗПЕЧНИМ ЯДЕРНИМ ПАЛИВНИМ ЦИКЛОМ, АБО НА ПІДТРИМКУ ПОРУШЕНЬ ПРАВ ЛЮДИНИ. У РАЗІ БУДЬ-ЯКИХ ПРОТИРІЧЬ МІЖ ЦИМ КЕРІВНИЦТВОМ ТА ЗАСТОСОВУВАНИМ ЗАКОНОМ, ОСТАННІЙ МАЄ ПЕРЕВАГУ.

Цей виріб і аксесуари до нього (якщо застосовується) мають маркування «CE», а тому відповідають чинним гармонізованим європейським стандартам, переліченим у Директиві щодо радіообладнання (RE) 2014/53/ЄС, Директиві з електромагнітної сумісності (EMC) 2014/30/ЄС, Директиві з низьковольтного електрообладнання (LVD) 2014/35/ЄС, Директиві щодо обмеження використання шкідливих речовин (RoHS) 2011/65/ЄС.

2012/19/EU (Директива з утилізації електричного й електронного обладнання, WEEE): Вироби, помічені цим символом, не можна утилізувати у Європейському Союзі як несортовані побутові відходи. Щоб забезпечити правильну переробку цього виробу, поверніть його місцевому постачальнику під час придбання аналогічного нового обладнання, або здайте його до спеціально призначеного пункту збирання відходів. Більше інформації див. на сайті: www.recyclethis.info.

2006/66/ЄС (Директива щодо елементів живлення): Цей виріб містить батарею, яку не можна утилізувати у Європейському Союзі як несортовані побутові відходи. Інформацію щодо батареї див. у документації до виробу. Батарея помічена цим символом, який може включати букви, які вказують на наявність кадмію (Cd), свинцю (Pb) або ртуті (Hg). Щоб забезпечити правильну переробку батареї, поверніть її постачальнику або здайте до спеціалізованого пункту збирання відходів. Більше інформації див. на сайті: www.recyclethis.info.

ЗАСТЕРЕЖЕННЯ ЩОДО ВСТАНОВЛЕННЯ

1. Установлюйте обладнання відповідно до вказівок у цій інструкції.
2. Щоб уникнути травм, це обладнання слід надійно закріпити на підлозі/стіні відповідно до вказівок щодо встановлення.

Slovenščina

©2021 Hangzhou Hikvision Digital Technology Co., Ltd. Vse pravice pridržane.

O tem priročniku

Priročnik vsebuje navodila za uporabo izdelka in upravljanje z njim. Slike, razpredelnice, podobe in druge informacije v njem služijo zgolj opisovanju in pojasnjevanju. Informacije v priročniku se lahko zaradi sistemskoprogramskih posodobitev ali drugih razlogov spremenijo brez predhodnega obvestila. Najnovejša različica tega priročnika je na voljo na spletnem mestu Hikvision (https://www.hikvision.com/).

Preberite ta priročnik, ki vsebuje navodila in pomoč strokovnjakov, usposobljenih za delo z izdelkom.

HIKVISION in druge blagovne znamke in logotipi družbe Hikvision so last družbe Hikvision v različnih državah/regijah. Druge navedene blagovne znamke in logotipi so last njihovih zadevnih lastnikov.

Izjava o omejitvi odgovornosti

TA PRIROČNIK IN OPISANI IZDELEK JE SKUPAJ S STROJNO IN PROGRAMSKO OPREMO TER VDELANO PROGRAMSKO OPREMO V NAJVEČJI MOŽNI MERI, KI JO DOVOLJUJE VELJAVNA ZAKONODAJA, PRIKAZAN, »TAKŠEN, KOT JE«, IN Z VSEMI »OKVARAMI IN NAPAKAMI«. DRUŽBA HIKVISION NE PODELJUJE NOBENIH JAMSTEV, TAKO IZRECNIH KOT IMPLICITNIH IN NE DOLOČA OMEJITEV, USTREZNE KAKOVOSTI ALI PRIMERNOSTI ZA DOLOČEN NAMEN. IZDELEK UPORABLJATE NA LASTNO TVEGANJE. DRUŽBA HIKVISION V NOBENEM PRIMERU NE ODGOVARJA ZA KAKRŠNO KOLI POSEBNO, POSLEDIČNO, NAKLJUČNO ALI POSREDNO ŠKODO, MED DRUGIM VKLJUČNO S ŠKODO, NASTALO ZARADI IZGUBE POSLOVNEGA DOBIČKA, PREKINITVE POSLOVANJA ALI IZGUBE PODATKOV, OKVAR SISTEMOV ALI IZGUBE DOKUMENTACIJE, KRŠITVE POGODBE, ŠKODNEGA DEJANJA (VKLJUČNO Z MALOMARNOSTJO), ODGOVORNOSTJO ZA IZDELEK ALI ŠKODO, NASTALO V ZVEZI Z UPORABO TEGA IZDELKA, TUDI ČE JE BILA DRUŽBA HIKVISION OBVEŠČENA O MOŽNOSTI TAKE ŠKODE. STRINJATE SE, DA INTERNET SAM PO SEBI PREDSTAVLJA VARNOSTNA TVEGANJA, IN DRUŽBA HIKVISION NE PREVZEMA NOBENIH ODGOVORNOSTI ZA NENAVADNO DELOVANJE, RAZKRIVANJE OSEBNIH PODATKOV ALI DRUGO ŠKODO, NASTALO ZARADI KIBERNETSKEGA NAPADA, NAPADA HEKERJA, OKUŽBE Z VIRUSOM ALI DRUGIH INTERNETNIH VARNOSTNIH TVEGANJ; KLJUB TEMU PA DRUŽBA HIKVISION PO POTREBI NUDI PRAVOČASNO TEHNIČNO PODPORO. STRINJATE SE, DA BOSTE IZDELEK UPORABLJALI V SKLADU Z VELJAVNO ZAKONODAJO IN DA STE SAMI ODGOVORNI, DA BOSTE IZDELEK UPORABLJALI NA NAČIN, KI JE SKLADEN Z VELJAVNO ZAKONODAJO. PRAV TAKO STE ODGOVORNI, DA BOSTE IZDELEK UPORABLJALI NA NAČIN, KI NE KRŠI PRAVIC TRETJIH OSEB, VKLJUČNO S PRAVICAMI JAVNOSTI, PRAVICAMI INTELEKTUALNE LASTNINE IN PRAVICAMI ZA VAROVANJE PODATKOV IN DRUGIMI OSEBNIMI PRAVICAMI, A NE OMEJENO NANJE. TEGA IZDELKA NI DOVOLJENO UPORABLJATI ZA KATERO KOLI OD PREPOVEDANIH UPORAB, VKLJUČNO Z RAZVOJEM ALI PROIZVODNJO OROŽJA ZA MNOŽIČNO UNIČENJE, RAZVOJEM ALI PROIZVODNJO KEMIČNIH OZ. BIOLOŠKIH OROŽIJ, VSEMI DEJAVNOSTMI, POVEZANIMI Z JEDRSKIMI EKSPLOZIVNIMI TELESI ALI NEVARNIMI JEDRSKIMI GORILNIMI CELICAMI OZ. ZA ZLORABO ČLOVEKOVIH PRAVIC. V PRIMERU NESKLADJA MED TEM PRIROČNIKOM IN VELJAVNIMI PRAVNIMI PREDPISI VELJAJO SLEDNJI.

Ta izdelek in priloženi dodatki (če so na voljo) so označeni z oznako »CE« in so tako skladni z ustreznimi usklajenimi evropskimi standardi, ki jih navajajo Direktiva RE 2014/53/EU, Direktiva EMC 2014/30/EU, Direktiva o nizki napetosti 2014/35/EU in Direktiva RoHS 2011/65/EU.

2012/19/EU (direktiva OEEO): Izdelkov, označenih s tem simbolom, v Evropski uniji ni mogoče odstraniti kot nesortirane komunalne odpadke. Za pravilno recikliranje vrnite izdelek vašemu lokalnemu dobavitelju ob nakupu enakovredne nove opreme ali ga odnesite na za to določeno zbirno mesto. Več informacij najdete na spletnem mestu: www.recyclethis.info.

2006/66/EC (direktiva o baterijah): Ta izdelek vsebuje baterijo, ki je v Evropski uniji ni mogoče odstraniti kot nesortiran komunalni odpadek. Za podatke o baterijah glejte dokumentacijo izdelka. Baterija je označena s tem simbolom, ki lahko vključuje napis za označevanje kadmija (Cd), svinca (Pb) ali živega srebra (Hg). Za pravilno recikliranje baterijo vrnite dobavitelju ali na določeno zbirno mesto. Več informacij najdete na spletnem mestu: www.recyclethis.info.

POZOR! NAMESTITEV

1. Opremo namestite v skladu z navodili v tem priročniku.
2. Da preprečite poškodbe, mora biti oprema trdno nameščena na tla/steno v skladu z navodili za namestitev.

Srpski

©2021 Hangzhou Hikvision Digital Technology Co., Ltd. Sva prava zadržana.

O ovom Priručniku

Ovaj Priručnik sadrži uputstva za korišćenje ovog proizvoda i upravljanje njime. Slike, grafikoni fotografije i sve ostale informacije sadržane u ovom dokumentu imaju isključivo ulogu opisa i objašnjenja. Informacije sadržane u Priručniku mogu da se menjaju, bez najave, u skladu sa ažuriranjem firmvera i iz drugih razloga. Najnoviju verziju ovog Priručnika možete naći na Hikvision-ovom veb-sajtu (https://www.hikvision.com/).

Ovaj Priručnik koristite uz savete i pomoć od strane profesionalaca obučenih za podršku proizvodu.

HIKVISION i drugi žigovi i logotipi kompanije Hikvision su vlasništvo kompanije Hikvision na raznim teritorijama. Drugi žigovi i logotipi pomenuti u nastavku vlasništvo su svojih odgovarajućih vlasnika.

Odricanje odgovornosti

U MERI U KOJOJ JE TO DOZVOLJENO VAŽEĆIM ZAKONOM, OVAJ PRIRUČNIK I OPISANI PROIZVOD, SA PRIPADAJUĆIM HARDVEROM, SOFTVEROM I FIRMVEROM, ISPORUČUJU SE „KAKVI JESU" I „SA SVIM KVAROVIMA I MANAMA". HIKVISION NE DAJE NIKAKVE GARANCIJE, IZRIČITE ILI PODRAZUMEVANE, UKLJUČUJUĆI, ALI NE OGRANIČAVAJUĆI SE NA TRŽIŠNI POTENCIJAL, ZADOVOLJAVAJUĆI KVALITET, ILI PODESNOST ZA ODGOVARAJUĆE SVRHE. OVAJ PROIZVOD KORISTITE NA SOPSTVENI RIZIK. KOMPANIJA HIKVISION NI U KOM SLUČAJU NEĆE IMATI ODGOVORNOST PREMA VAMA U SLUČAJU BILO KAKVE POSEBNE, POSLEDIČNE, SLUČAJNO NANETE ILI INDIREKTNE ŠTETE, UKLJUČUJUĆI, IZMEĐU OSTALOG, GUBITAK POSLOVNOG PROFITA, PREKID POSLOVANJA, GUBITAK PODATAKA ILI DOKUMENTACIJE, SISTEMSKIH KVAROVA, BILO DA SE ZASNIVAJU NA KRŠENJU UGOVORA, DELIKTU (UKLJUČUJUĆI NEMAR), ODGOVORNOSTI ZA KVALITET PROIZVODA, ILI SU NA DRUGI NAČIN VEZANI ZA KORIŠĆENJE OVOG PROIZVODA, ČAK I AKO JE KOMPANIJA HIKVISION BILA OBAVEŠTENA O MOGUĆNOSTI TAKVE ŠTETE ILI GUBITKA. POTVRĐUJETE DA STE SVESNI ČINJENICE DA UPOTREBA INTERNETA PO PRIRODI PODRAZUMEVA ODREĐENE BEZBEDNOSNE RIZIKE, STOGA HIKVISION NEĆE SNOSITI NIKAKVU ODGOVORNOST ZA NEPRAVILAN RAD, NARUŠAVANJE PRIVATNOSTI, NITI ZA DRUGU ŠTETU KOJA NASTANE USLED VISOKOTEHNOLOŠKOG NAPADA, HAKERSKOG NAPADA, ZARAZE VIRUSOM ILI DRUGOG VIDA NARUŠAVANJA BEZBEDNOSTI NA INTERNETU; S DRUGE STRANE, HIKVISION ĆE PO POTREBI PRUŽITI PRAVOVREMENU TEHNIČKU PODRŠKU. SLAŽETE SE SA UPOTREBOM OVOG PROIZVODA U SKLADU SA SVIM VAŽEĆIM ZAKONIMA, I ISKLJUČIVO VI STE ODGOVORNI ZA UPOTREBU PROIZVODA U SKLADU SA VAŽEĆIM ZAKONOM. NAROČITO STE ODGOVORNI DA OVAJ PROIZVOD KORISTITE TAKO DA TO NE NARUŠAVA PRAVA TREĆIH STRANA, UKLJUČUJUĆI, ALI NE OGRANIČAVAJUĆI SE NA PRAVA PUBLICITETA, INTELEKTUALNE SVOJINE ILI ZAŠTITE PODATAKA, I DRUGA PRAVA VEZANA ZA PRIVATNOST. OVAJ PROIZVOD NE SMETE KORISTITI NI U KAKVE ZABRANJENE KRAJNJE SVRHE, UKLJUČUJUĆI RAZVOJ ILI PROIZVODNJU ORUŽJA ZA MASOVNO UNIŠTENJE, RAZVOJ ILI PROIZVODNJU HEMIJSKOG ILI BIOLOŠKOG ORUŽJA, BILO KAKVE AKTIVNOSTI U VEZI SA NUKLEARNIM EKSPLOZIVIMA ILI RIZIČNIM CIKLUSOM NUKLEARNOG GORIVA, ILI U VEZI SA POVREDOM LJUDSKIH PRAVA. U SLUČAJU SUKOBA IZMEĐU OVOG PRIRUČNIKA I VAŽEĆEG ZAKONA, POTONJI IMA PREDNOST.

Ovaj proizvod i obezbeđena dodatna oprema (ako je to primenjivo) obeleženi su oznakom CE, što označava da su usaglašeni s važećim usklađenim Evropskim standardima navedenim u direktivama: RE 2014/53/EU, EMC 2014/30-EU, LVD 2014/35/EU i RoHS 2011/65/EU

2012/19/EU (Direktiva za otpadnu električnu i elektronsku opremu): Proizvodi koji poseduju ovaj simbol ne smeju da se odlažu kao neklasirani komunalni otpad u Evropskoj uniji. Da bi bio pravilno recikliran, vratite ovaj proizvod lokalnom distributeru kada kupite ekvivalentni novi ili ga odnesite na zvanično reciklažno prikupljalište. Za više informacija posetite: www.recyclethis.info.

2006/66/EC (direktiva za baterije): Ovaj proizvod sadrži bateriju koja ne sme da se odlaže kao neklasirani komunalni otpad u Evropskoj uniji. Konkretne informacije o bateriji potražite u dokumentaciji proizvoda. Baterija poseduje ovaj simbol, na kom mogu da se nađu slovne oznake koje označavaju prisustvo kadmijuma (Cd), olova (Pb) ili žive (Hg). Da bi bila pravilno reciklirana, vratite bateriju dobavljaču ili je odnesite na zvanično reciklažno prikupljalište. Za više informacija posetite: www.recyclethis.info.

UPOZORENJA O INSTALACIJI

1. Instalirajte opremu u skladu sa uputstvima u ovom priručniku.
2. Da ne bi došlo do fizičkih povreda, ova oprema mora biti propisno pričvršćena za pod/zid u skladu sa uputstvima za instalaciju.

Svenska

©2021 Hangzhou Hikvision Digital Technology Co., Ltd. Med ensamrätt.

Om bruksanvisningen

Bruksanvisningen innehåller anvisningar för användning och underhåll av produkten. Bilder, diagram och illustrationer och all övrig information är enbart avsedda som beskrivningar och förklaringar. Informationen i bruksanvisningen kan, utan föregående meddelande, komma att ändras, vid uppgradering av fast programvara eller av andra skäl. Den senaste versionen av bruksanvisningen finns på Hikvisions webbplats (https://www.hikvision.com/).

Använd bruksanvisningen tillsammans med vägledning och assistans från yrkespersoner som utbildats i att ge stöd för produkten.

HIKVISION och andra varumärken och logotyper för Hikvision tillhör Hikvision i olika jurisdiktioner. Andra varumärken och logotyper som omnämns är respektive ägares egendom.

Friskrivning

BRUKSANVISNINGEN OCH DEN PRODUKT SOM BESKRIVS, MED DESS HÅRDVARA, MJUKVARA OCH FASTA PROGRAMVARA TILLHANDAHÅLLES "I BEFINTLIGT SKICK" OCH "MED ALLA FEL OCH BRISTER" SÅ LÅNGT DETTA ÄR TILLÅTET ENLIGT TILLÄMPLIG LAGSTIFTNING. HIKVISION GER INGA GARANTIER VARKEN UTTRYCKLIGA ELLER UNDERFÖRSTÅDDA, INKLUDERANDE UTAN BEGRÄNSNING, FÖR SÄLJBARHET, TILLFREDSSTÄLLANDE KVALITET ELLER LÄMPLIGHET FÖR ETT VISST ÄNDAMÅL. ANVÄNDNING AV PRODUKTEN SKER HELT PÅ EGEN RISK. HIKVISION KAN INTE UNDER NÅGRA OMSTÄNDIGHETER HÅLLAS ANSVARIGA FÖR EVENTUELLA SÄRSKILDA SKADOR, FÖLJDSKADOR ELLER INDIREKTA SKADOR, INKLUSIVE, BLAND ANNAT SKADESTÅND FÖR FÖRLORAD AFFÄRSVINST, VERKSAMHETSSTÖRNING, FÖRLUST AV INFORMATION ELLER DOKUMENTATION, OAVSETT OM DETTA BASERAS PÅ AVTALSBROTT, ÅTALBAR HANDLING (INKLUSIVE FÖRSUMLIGHET), PRODUKTANSVAR ELLER ANNAT I SAMBAND MED ANVÄNDNINGEN AV PRODUKTEN, ÄVEN OM HIKVISION HAR MEDDELATS OM RISKEN FÖR SÅDANA SKADOR ELLER FÖRLUSTER. DU BEKRÄFTAR ATT INTERNETS NATUR INNEBÄR INBYGGDA SÄKERHETSRISKER OCH HIKVISION TAR INGET ANSVAR FÖR ONORMAL ANVÄNDNING, INTEGRITETSLÄCKOR ELLER ANDRA SKADOR SOM ORSAKAS AV CYBERATTACKER, HACKERATTACKER, VIRUSANGREPP ELLER ANDRA SÄKERHETSRISKER MED INTERNET. HIKVISION KOMMER DOCK ATT TILLHANDAHÅLLA LÄMPLIG TEKNISK SUPPORT OM SÅ KRÄVS. DU ACCEPTERAR ATT ANVÄNDA PRODUKTEN I ENLIGHET MED ALLA TILLÄMPLIGA LAGAR OCH DU ÄR ENSAMT ANSVARIG FÖR ATT SÄKERSTÄLLA ATT DIN ANVÄNDNING EFTERLEVER TILLÄMPLIGA LAGAR. DU ÄR I SYNNERHET ANSVARIG FÖR ATT ANVÄNDA PRODUKTEN PÅ ETT SÅDANT SÄTT ATT DEN INTE INKRÄKTAR PÅ NÅGRA RÄTTIGHETER SOM ÄGS AV TREDJE PART, INKLUSIVE UTAN BEGRÄNSNING, RÄTTEN TILL PUBLICERING, IMMATERIELLA RÄTTIGHETER, SAMT DATASKYDD OCH ANDRA INTEGRITETSRÄTTIGHETER. DU FÅR INTE ANVÄNDA PRODUKTEN FÖR NÅGRA FÖRBJUDNA SLUTANVÄNDNINGAR, INKLUSIVE UTVECKLING ELLER PRODUKTION AV MASSFÖRSTÖRELSEVAPEN, UTVECKLING ELLER PRODUKTION AV KEMISKA ELLER BIOLOGISKA STRIDSMEDEL, ELLER NÅGRA AKTIVITETER SOM ÄR RELATERADE TILL NUKLEÄRA SPRÄNGMEDEL ELLER OSÄKRA NUKLEÄRA BRÄNSLECYKLER, ELLER SOM STÖD FÖR ÖVERGREPP AV MÄNSKLIGA RÄTTIGHETER. I DE FALL INNEHÅLLET I BRUKSANVISNINGEN STÅR I KONFLIKT MED TILLÄMPLIGA LAGAR, GÄLLER DE SISTNÄMNDA.

Produkten och - i förekommande fall - de levererade tillbehören, är märkta med "CE" och överensstämmer därför med de tillämpliga harmoniserade europeiska standarder som anges under RE-direktivet 2014/53/EU, EMC-direktivet 2014/30/EU, LVD-direktivet 2014/35/EU och RoHS-direktivet 2011/65/EU

2012/19/EU (WEEE-direktivet): Produkter märkta med denna symbol får inte avfallshanteras som osorterat hushållsavfall inom EU. Produkten måste återlämnas till din lokala återförsäljare för korrekt återvinning vid inköp av motsvarande ny utrustning eller lämnas in på en särskild återvinningsstation. Mer information finns på www.recyclethis.info.

2006/66/EC (batteridirektivet): Produkten innehåller ett batteri som inte får avfallshanteras som osorterat hushållsavfall inom EU. Se produktdokumentationen för specifik information om batteriet. Batteriet är märkt med denna symbol som kan innehålla bokstäver för att indikera kadmium (Cd), bly (Pb) eller kvicksilver (Hg). Batteriet ska återlämnas till din återförsäljare eller lämnas in på en särskild återvinningsstation, för korrekt återvinning. Mer information finns på www.recyclethis.info.

FÖRSIKTIGHETSÅTGÄRDER VID MONTERING

1. Montera utrustningen i enlighet med anvisningarna i bruksanvisningen.
2. För att förhindra skador, måste utrustningen fästas ordentligt i golvet/väggen enligt monteringsanvisningarna.

Norsk

©2021 Hangzhou Hikvision Digital Technology Co., Ltd. Med enerett.

Om denne Brukerhåndboken

Denne brukerhåndboken forklarer hvordan produktet skal brukes og vedlikeholdes. Bilder, tabeller og all annen informasjon er kun ment som beskrivelser og forklaringer. Informasjonen i brukerhåndboken kan bli endret uten varsel, f.eks. på grunn av fastvareoppdateringer. Du finner den nyeste versjonen av denne håndboken på nettstedet til Hikvision (https://www.hikvision.com/).

Bruk denne håndboken i kombinasjon med hjelp fra profesjonelle fagfolk når du bruker produktet.

HIKVISION og andre Hikvision-varemerker og logoer tilhører Hikvision i forskjellige jurisdiksjoner. Andre varemerker og logoer som presenteres, tilhører sine respektive eiere.

Juridisk advarsel

DENNE HÅNDBOKEN OG PRODUKTET DEN GJELDER FOR (MASKINVARE, FASTVARE OG PROGRAMVARE) LEVERES «SOM DET ER», INKLUDERT ALLE FEIL OG MANGLER, TIL DEN GRAD DETTE TILLATES AV GJELDENDE LOVVERK. HIKVISION GIR INGEN GARANTIER, HVERKEN DIREKTE ELLER UNDERFORSTÅTTE, OM BLANT ANNET SALGBARHET, TILFREDSSTILLENDE KVALITET ELLER EGNETHET FOR SPESIFIKKE FORMÅL. ALL BRUK AV PRODUKTET SKJER UTELUKKENDE PÅ DIN EGEN RISIKO. HIKVISION ER IKKE UNDER NOEN OMSTENDIGHETER ANSVARLIGE OVERFOR DEG FOR EVENTUELLE SPESIELLE SKADER. FØLGESKADER, TILFELDIGE SKADER ELLER INDIREKTE SKADER, INKLUDERT BLANT ANNET TAP AV FORTJENESTE, AVBRUDD I FORRETNINGSDRIFT, TAP AV DATA, SKADER PÅ DATASYSTEMER ELLER TAP AV DOKUMENTASJON SOM OPPSTÅR I FORBINDELSE MED BRUKEN AV DETTE PRODUKTET, UAVHENGIG AV OM DETTE SKJER GRUNNET KONTRAKTSBRUDD, FORSØMMELSE, PRODUKTFEIL ELLER ANNET, SELV NÅR HIKVISION HAR BLITT VARSLET OM AT SLIKE SKADER KAN OPPSTÅ. DU FORSTÅR AT INTERNETTS NATUR GIR UUNGÅELIGE OG IBOENDE SIKKERHETSRISIKOER, OG AT HIKVISION ER IKKE ANSVARLIG FOR DRIFTSAVVIK, TAP AV PERSONVERN ELLER ANDRE SKADER SOM STAMMER FRA CYBERANGREP, HACKERANGREP, VIRUS ELLER ANDRE INTERNETT-RELATERTE SIKKERHETSRISIKOER. HIKVISION TILBYR LIKEVEL TEKNISK STØTTE VED BEHOV. DU GODTAR Å BRUKE DETTE PRODUKTET I SAMSVAR MED ALLE GJELDENDE LOVER, OG AT DU ER ENEANSVARLIG FOR Å FORSIKRE DEG OM AT DIN BRUK SKJER I SAMSVAR MED GJELDENDE LOVER. SPESIFIKT NEVNES AT DU ER ANSVARLIG FOR Å BRUKE DETTE PRODUKTET PÅ EN MÅTE SOM IKKE KRENKER RETTIGHETENE TIL TREDJEPARTER, BLANT ANNET RETT TIL PUBLISERING, IMMATERIELLE EIENDOMSRETTIGHETER ELLER LOVER OM DATABESKYTTELSE OG PERSONVERN. DU SKAL IKKE BRUKE PRODUKTET TIL ULOVLIGE FORMÅL, BLANT ANNET UTVIKLING ELLER PRODUKSJON AV MASSEØDELEGGELSESVÅPEN, UTVIKLING ELLER PRODUKSJON AV KJEMISKE OG BIOLOGISKE VÅPEN, ENHVER FORM FOR AKTIVITET KNYTTET TIL KJERNEVÅPEN ELLER UTRYGG BRUK AV KJERNEFYSISK MATERIALE ELLER I FORBINDELSE MED BRUDD PÅ MENNESKERETTIGHETENE. HVIS DET OPPSTÅR KONFLIKTER MELLOM BRUKERHÅNDBOKEN OG GJELDENDE LOVVERK, ER DET SISTNEVNTE SOM GJELDER.

Dette produktet og eventuelt tilbehør er merket med «CE» og samsvarer derfor med de gjeldende europeiske standardene som er beskrevet under RE-direktivet 2014/53/EU, EMC-direktivet 2014/30/EU, LVD-direktivet 2014/35/EU og RoHS-direktivet 2011/65/EU

2012/19/EU (WEEE-direktivet): Produkter som er merket med dette symbolet kan ikke kastes som restavfall innenfor EU. Produktet skal returneres for resirkulering, enten til en forhandler/leverandør eller på en miljøstasjon eller et lignende, godkjent mottakssted. For mer informasjon, se www.recyclethis.info.

2006/66/EC (batteridirektiv): Dette produktet inneholder et batteri som ikke kan kastes som restavfall innenfor EU. Se produktinformasjonen for spesifikk informasjon om batteriet. Batteriet er merket med dette symbolet, som også kan inneholde bokstaver for å indikere at det inneholder kadmium (Cd), bly (Pb) eller kvikksølv (Hg). Batteriet skal returneres for resirkulering, enten til en forhandler/leverandør eller til et godkjent mottakssted. For mer informasjon, se www.recyclethis.info.

VÆR FORSIKTIG VED INSTALLASJON

1. Monter utstyret i henhold til instruksjonene i denne håndboken.
2. For å hindre skader må dette utstyret være godt festet til gulvet/veggen i henhold til monteringsinstruksjonene.

Български

©2021 Hangzhou Hikvision Digital Technology Co., Ltd. Всички права запазени.

Относно това ръководство

Това ръководство включва инструкции за употреба и управление на продукта. Снимките, диаграмите, изображенията и цялата останала информация по-долу служат само за описание и обяснение. Информацията, съдържаща се в ръководството, подлежи на промяна без предизвестие поради актуализации на фърмуера или други причини. Потърсете най-новата версия на това ръководство на уебсайта на Hikvision (https://www.hikvision.com/).

Използвайте това ръководство съгласно насоките и със съдействието на специалисти, обучени в поддръжката на продукта.

HIKVISION и другите търговски марки и лога на Hikvision са собственост на Hikvision в различни юрисдикции. Другите споменати търговски марки и лога са собственост на съответните им собственици.

Отказ от отговорност

ТОВА РЪКОВОДСТВО И ОПИСАНИЯТ ПРОДУКТ, ЗАЕДНО С НЕГОВИТЕ ХАРДУЕР, СОФТУЕР И ФЪРМУЕР СЕ ПРЕДОСТАВЯТ "ТАКИВА, КАКВИТО СА" И "С ВСИЧКИ НЕИЗПРАВНОСТИ И ГРЕШКИ" ДО МАКСИМАЛНАТА СТЕПЕН, РАЗРЕШЕНА ОТ ПРИЛОЖИМОТО ЗАКОНОДАТЕЛСТВО. HIKVISION НЕ ДАВА НИКАКВИ ГАРАНЦИИ, ИЗРИЧНИ ИЛИ ПОДРАЗБИРАЩИ СЕ, ВКЛЮЧИТЕЛНО И БЕЗ ДА СЕ ОГРАНИЧАВА ДО ПРОДАВАЕМОСТ, ЗАДОВОЛИТЕЛНО КАЧЕСТВО ИЛИ ПРИГОДНОСТ ЗА ОПРЕДЕЛЕНА ЦЕЛ. УПОТРЕБАТА НА ПРОДУКТА Е НА ВАШ СОБСТВЕН РИСК. HIKVISION В НИКАКЪВ СЛУЧАЙ НЕ НОСИ ОТГОВОРНОСТ СПРЯМО ВАС ЗА ВСЯКАКВИ СПЕЦИАЛНИ, ПОСЛЕДВАЩИ, СЛУЧАЙНИ ИЛИ КОСВЕНИ ЩЕТИ, ВКЛЮЧИТЕЛНО, НО НЕ САМО ЩЕТИ, СВЪРЗАНИ С ПРОПУСНАТИ ПЕЧАЛБИ, ПРЕКЪСВАНЕ НА БИЗНЕС-ДЕЙНОСТТА ИЛИ ЗАГУБА НА ДАННИ, ПОВРЕДИ В СИСТЕМИ ИЛИ ЗАГУБА НА ДОКУМЕНТАЦИЯ, НЕЗАВИСИМО ДАЛИ СЕ ДЪЛЖАТ НА НАРУШЕНИЕ НА ДОГОВОР, ЗАКОНОНАРУШЕНИЕ (ВКЛЮЧИТЕЛНО НЕБРЕЖНОСТ), ОТГОВОРНОСТ ВЪВ ВРЪЗКА С ПРОДУКТА ИЛИ ПО ДРУГ НАЧИН СВЪРЗАНИ С УПОТРЕБАТА НА ПРОДУКТА, ДОРИ И АКО HIKVISION СА БИЛИ УВЕДОМЕНИ ЗА ВЪЗМОЖНОСТТА ОТ ТАКИВА ЩЕТИ ИЛИ ЗАГУБИ. ВИЕ РАЗБИРАТЕ И ПРИЕМАТЕ, ЧЕ ЕСТЕСТВОТО НА ИНТЕРНЕТ ПРЕДПОЛАГА ПРИСЪЩИ РИСКОВЕ ЗА СИГУРНОСТТА И HIKVISION НЕ ПОЕМА НИКАКВА ОТГОВОРНОСТ ЗА НЕПРАВИЛНА РАБОТА, ИЗТИЧАНЕ НА ПОВЕРИТЕЛНИ ДАННИ ИЛИ ДРУГИ ЩЕТИ, ПРОИЗТИЧАЩИ ОТ КИБЕРАТАКА, ХАКЕРСКА АТАКА, ЗАРАЗА С ВИРУСИ ИЛИ ДРУГИ СВЪРЗАНИ С ИНТЕРНЕТ РИСКОВЕ ЗА СИГУРНОСТТА; HIKVISION ОБАЧЕ ЩЕ ПРЕДОСТАВИ НАВРЕМЕННА ТЕХНИЧЕСКА ПОДДРЪЖКА, АКО СЕ НАЛОЖИ. ВИЕ ПРИЕМАТЕ ДА ИЗПОЛЗВАТЕ ТОЗИ ПРОДУКТ В СЪОТВЕТСТВИЕ С ВСИЧКИ ПРИЛОЖИМИ ЗАКОНИ И НОСИТЕ ПЪЛНА ОТГОВОРНОСТ ЗА УПОТРЕБАТА НА ПРОДУКТА СЪГЛАСНО ПРИЛОЖИМОТО ЗАКОНОДАТЕЛСТВО. ПО-СПЕЦИАЛНО ВИЕ НОСИТЕ ОТГОВОРНОСТ ЗА УПОТРЕБАТА НА ТОЗИ ПРОДУКТ ПО НАЧИН, КОЙТО НЕ НАРУШАВА ПРАВАТА НА ТРЕТИ СТРАНИ, ВКЛЮЧИТЕЛНО, НО НЕ САМО, ПРАВОТО НА ПУБЛИЧНОСТ, ПРАВОТО НА ИНТЕЛЕКТУАЛНА СОБСТВЕНОСТ ИЛИ ЗАЩИТА НА ДАННИТЕ, КАКТО И ДРУГИ ПРАВА ЗА ПОВЕРИТЕЛНОСТ. ТОЗИ ПРОДУКТ НЕ МОЖЕ ДА СЕ ИЗПОЛЗВА ЗА ЗАБРАНЕНИ КРАЙНИ ЦЕЛИ, ВКЛЮЧИТЕЛНО ЗА РАЗРАБОТВАНЕ ИЛИ ПРОИЗВОДСТВО НА ОРЪЖИЯ ЗА МАСОВО УНИЩОЖАВАНЕ, РАЗРАБОТВАНЕ ИЛИ ПРОИЗВОДСТВО НА ХИМИЧЕСКИ ИЛИ БИОЛОГИЧНИ ОРЪЖИЯ, КАКТО И ВСЯКАКВИ ДЕЙНОСТИ, СВЪРЗАНИ С ЯДРЕНИ ЕКСПЛОЗИВИ, ОПАСНИ ЯДРЕНО-ГОРИВНИ ЦИКЛИ ИЛИ СВЪРЗАНИ С НАРУШАВАНЕ НА ПРАВАТА НА ЧОВЕКА. В СЛУЧАЙ НА КАКВИТО И ДА БИЛО ПРОТИВОРЕЧИЯ МЕЖДУ ТОВА РЪКОВОДСТВО И ПРИЛОЖИМИТЕ ЗАКОНИ, ПОСЛЕДНИТЕ ИМАТ ПРЕДИМСТВО.

Този продукт и - ако е приложимо - доставените с него аксесоари също имат маркировка "CE" за съответствие с приложимите хармонизирани европейски стандарти, изброени в Директива 2014/53/ЕС относно радиооборудването, Директива 2014/30/ЕС относно електромагнитната съвместимост, Директива 2014/35/ЕС относно ниското напрежение и Директива 2011/65/ЕС относно ограничението на опасни вещества

2012/19/ЕС (Директива относно изхвърляне от употреба електрическо и електронно оборудване): Продуктите, отбелязани с този символ, не могат да бъдат изхвърляни заедно с битовите отпадъци в Европейския съюз. За да бъде рециклиран правилно, този продукт трябва да бъде върнат на местния доставчик при покупка на еквивалентно ново оборудване, или да бъде предаден в съответния пункт за рециклиране. За повече информация вижте: www.recyclethis.info.

2006/66/ЕС (Директива относно батериите): Този продукт съдържа батерия, която не може да бъде изхвърляна заедно с битовите отпадъци в Европейския съюз. Вижте документацията на продукта за повече информация относно батерията. Батерията е отбелязана с този символ, който може да е придружен от букви, обозначаващи кадмий (Cd), олово (Pb) или живак (Hg). За да бъде рециклирана правилно, тази батерия трябва да бъде върната на местния доставчик или да бъде предадена в съответния пункт за рециклиране. За повече информация вижте: www.recyclethis.info.

ПРЕДУПРЕЖДЕНИЯ ПРИ МОНТАЖ

1. Инсталирайте оборудването съгласно инструкциите в това ръководство.
2. За да предотвратите нараняване, оборудването трябва да бъде здраво монтирано на под/стена в съответствие с инструкциите за монтаж.

עברית

©2021 Hangzhou Hikvision Digital Technology Co., Ltd. כל הזכויות שמורות.

מידע על אודות מדריך זה

המדריך כולל הוראות לשימוש במוצר ולניהולו. תמונות, תרשימים, תדמיות וכל המידע הנוסף שלהלן נועדו למטרות תיאור והסבר בלבד. המידע הנכלל במדריך זה עשוי להשתנות, ללא הודעה, עקב עדכוני קושחה או סיבות אחרות. אנו ממליצים בפניך לאתר ולמצוא את הגרסה האחרונה של המדריך באתר האינטרנט של Hikvision בכתובת (https://www.hikvision.com/).

השתמש במדריך בהנחיה ובסיוע של מקצוענים המוסמכים במיוחד לתמיכה במוצר.

HIKVISION וסימנים מסחריים וסמלילים (לוגואים) אחרים הנם רכושה של חברת Hikvision בתחומי שיפוט שונים. סימנים מסחריים וסמלילים אחרים המוזכרים הם רכושם של בעליהם המתאימים.

כתב מיאון

במידה המרבית המותרת על פי החוק הישים, מדריך זה והמוצר המתואר, לרבות החומרה, התוכנה והקושחה שלו, מסופקים על בסיס "כמו שהוא" ו"עם כל התקלות והשגיאות". HIKVISION אינה מקבלת אחריות, מפורשת או משתמעת, לרבות, אך ללא הגבלה סחירות, איכות משביעת רצון או התאמה למטרה מוגדרת. השימוש שאתה עושה במוצר הוא באחריותך בלבד. בשום מקרה לא תחול על HIKVISION חבות כלשהי כלפיך בגין נזקים מיוחדים, תוצאתיים, מקריים או בלתי ישירים, לרבות, בין השאר, נזקים בגין אבדן רווחים עסקיים, הפרעה לניהול העסק או אבדן נתונים, קריסת מערכות או אבדן תיעוד, בין אם הם תוצאה של הפרת הסכם, עוולה (לרבות רשלנות), מחויבות של מוצר או אירוע אחר הקשורים לשימוש במוצר, גם אם HIKVISION קיבלה הודעה מראש על האפשרות של נזקים או אבדן מעין אלה. אתה מקבל ומסכים שמרשתת האינטרנט טבועה חשופה לסיכוני אבטחה מובנים ושחברת HIKVISION לא תקבל על עצמה אחריות כלשהי לפעולה לא תקינה, דליפת מידע אישי או נזקים אחרים הנובעים מהתקפות סייבר, התקפות פצחנים, נגוע בווירוס או סיכוני אבטחת אינטרנט אחרים; למרות האמור, HIKVISION תספק תמיכה טכנית בעיתוי הנכון על פי דרישה. אתה מסכים להשתמש במוצר תוך צייתנות לכל החוקים הישימים ושאתה תהיה האחראי הבלעדי לוודא שהשימוש שלך מתיישב עם החוק הישים. במיוחד, אתה אחראי להשתמש במוצר באופן שאינו מפר זכויות של צד שלישי, לרבות, אך ללא הגבלה, זכות פרסום, זכויות קניינות או הגנה על נתונים וזכויות פרטיות אחרות. נאסר עליך להשתמש במוצר זה למטרות סופיות אסורות כלשהן, לרבות פיתוח או ייצור של כלי נשק להשמדה המונית, פיתוח או ייצור של כלי נשק כימיים או ביולוגיים ופעילויות כלשהן בהקשר של חומרי נפץ גרעיניים או מעגל דלק גרעיני שאינו בטוח או לתמיכה בפגיעה בזכויות אדם. במקרה של התנגשות בין המדריך הזה ובין החוק הישים, האחרון גובר.

מוצר זה, ובמידת הרלוונטיות, האביזרים המסופקים מסומנים בתו CE ולפיכך עומדים בתקנים האירופיים המתאימים, המפורטים תחת הוראת RE 2014/53/EU, הוראת EMC 2014/30/EU, הוראת LVD 2014/35/EU והוראת RoHS 2011/65/EU

תקן 2012/19/EU (WEEE): באיחוד האירופי, אין להשליך מוצרים הנושאים סמל זה לאשפה עירונית בלתי ממוינת. למחזור נאות, החזר את המוצר לספק המקומי עם הרכישה של מוצר חליפי חדש או השלך אותו לאשפה בנקודת איסוף מיועדת. למידע נוסף, ראה: www.recyclethis.info.

תקן 2006/66/EC (סוללות): מוצר זה כולל סוללה. באיחוד האירופי, אין להשליך סוללות לאשפה עירונית בלתי ממוינת. עיין בתיעוד הייעודי של המוצר לטיפול בסוללות. הסוללה מסומנת בסמל זה, שלידו עשויות להופיע גם אותיות המציינות חומרים, כגון קדמיום (Cd), עופרת (Pb), או כספית (Hg). למחזור נאות, החזר את הסוללה לספק המקומי או השלך אותה לאשפה בנקודת איסוף מיועדת. למידע נוסף, ראה: www.recyclethis.info.

אזהרות התקנה

1. התקן את הציוד על פי ההוראות במדריך זה.
2. כדי למנוע פגיעות, יש להרכיב את הציוד בצורה מאובטחת על הרצפה או על קיר לפי הוראות ההתקנה.

မြန်မာ

©2021 Hangzhou Hikvision Digital Technology Co., Ltd. မူပိုင်ခွင့်အားလုံး ရယူထားသည်။

ဤလမ်းညွှန်အကြောင်း

[illegible]